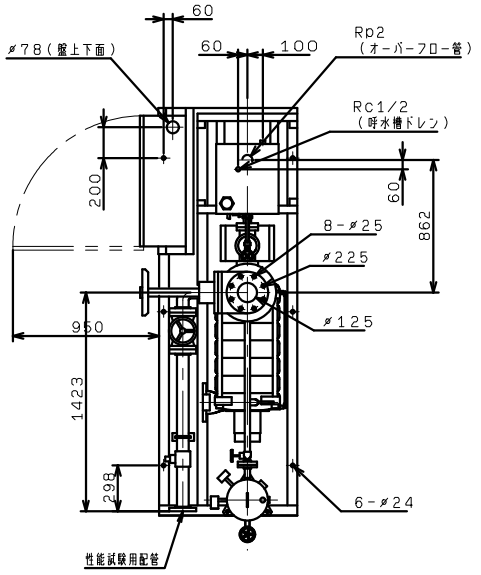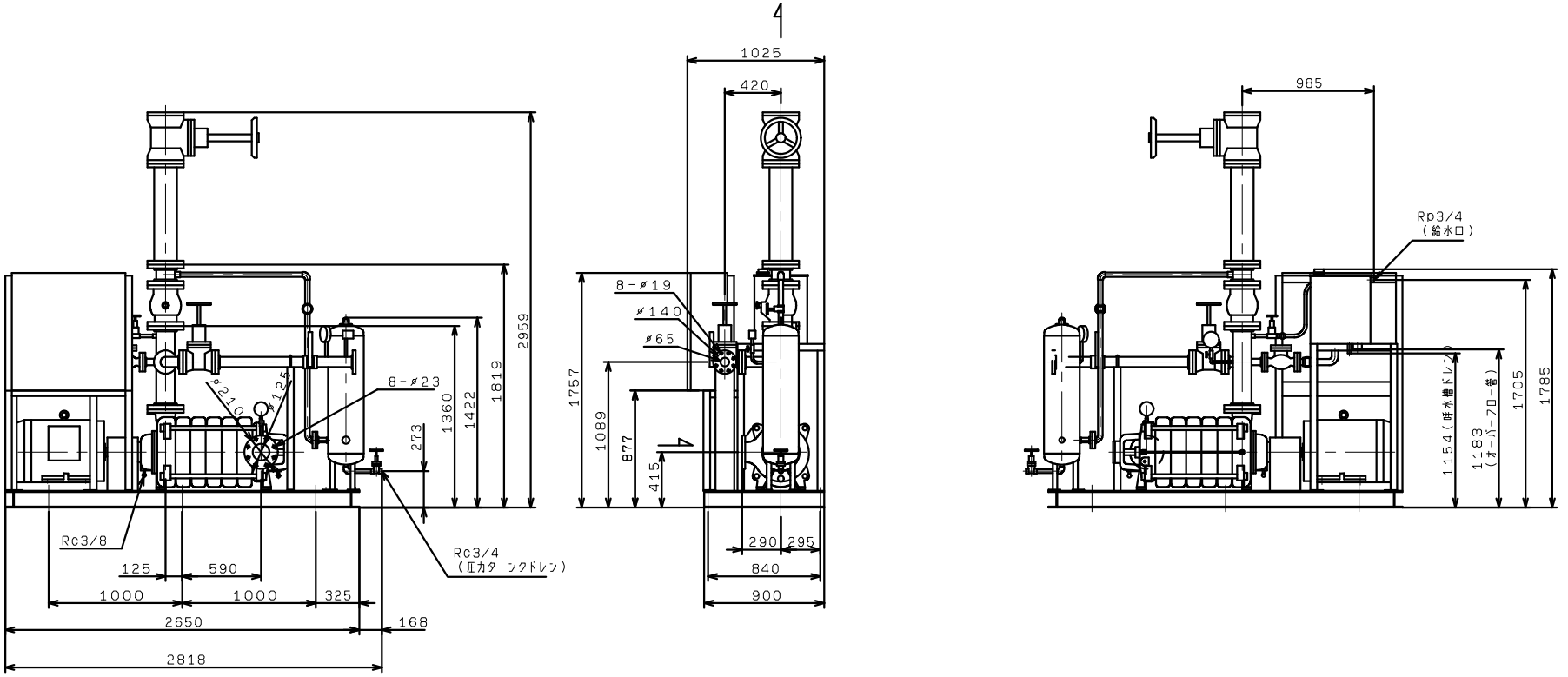KTY1255HA6ME55TP
(VC85)