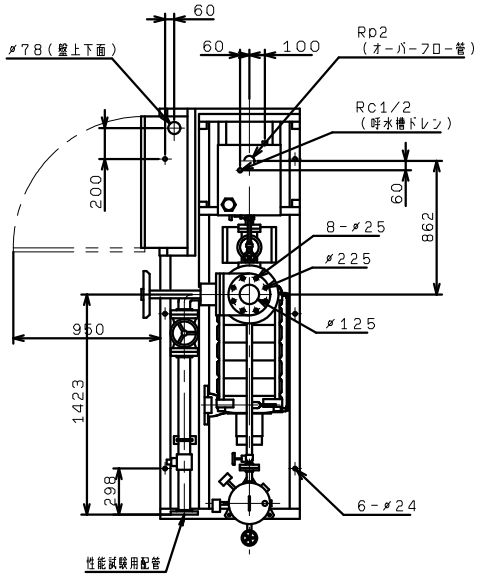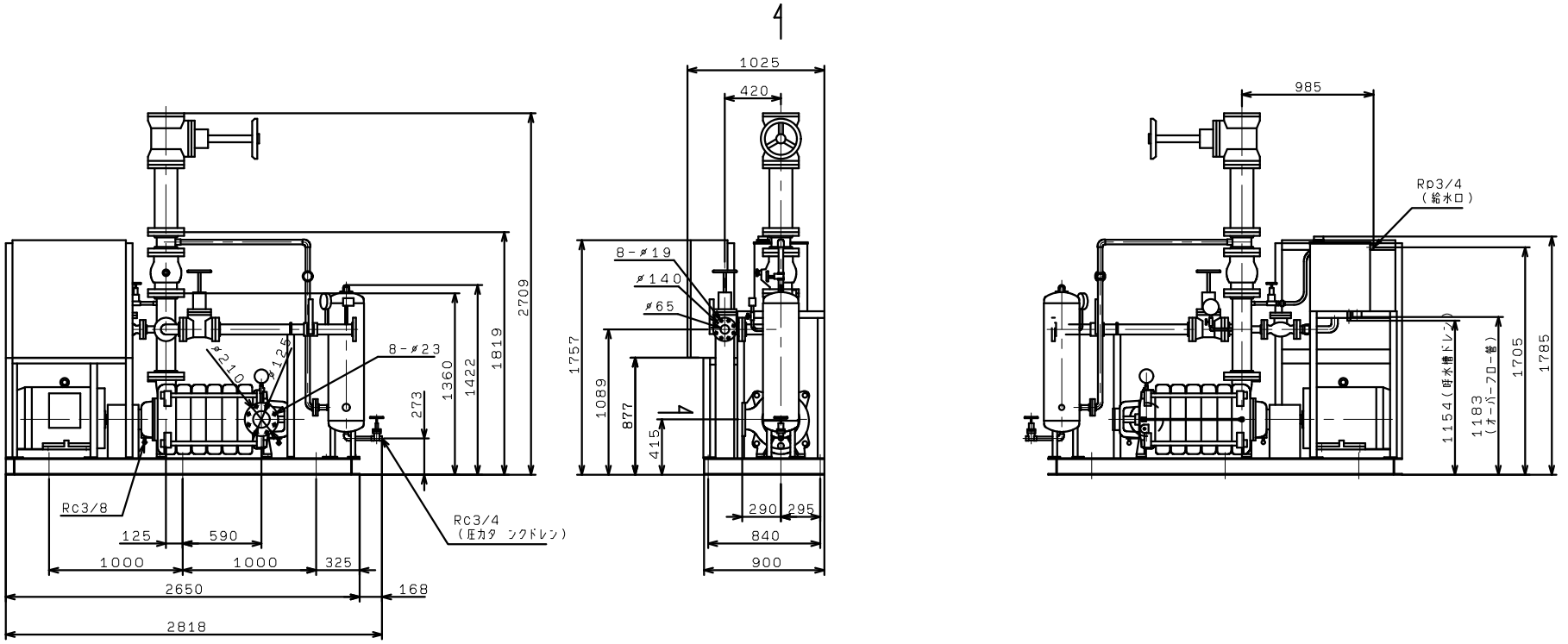KTY1255HA6ME55TP
(VC83)