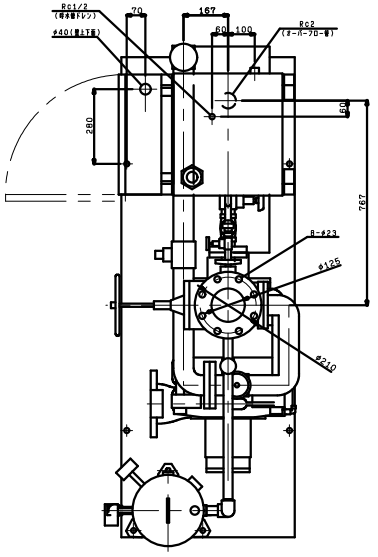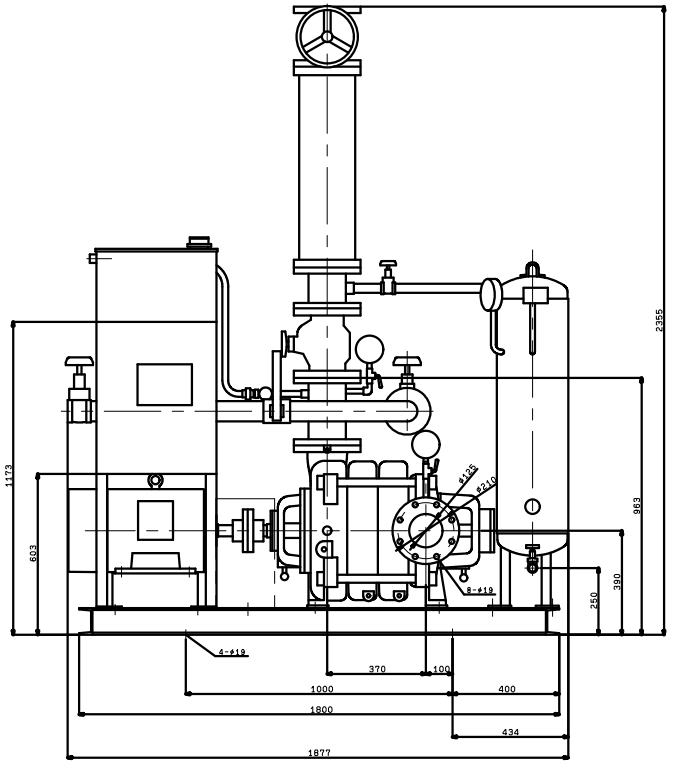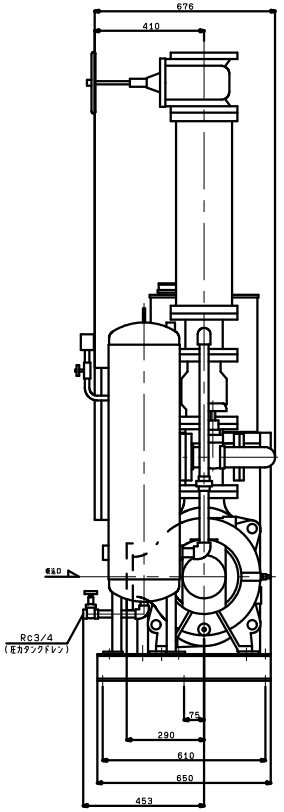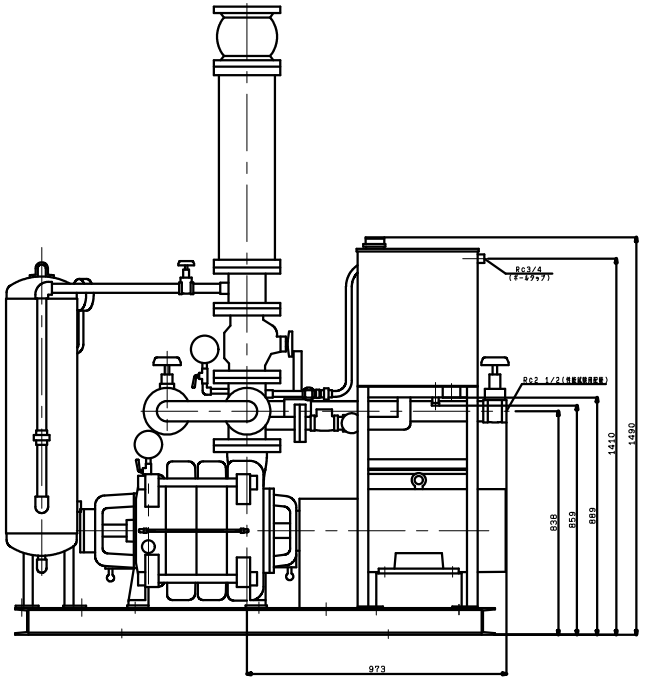KTY1255B3MN18TP
VC85