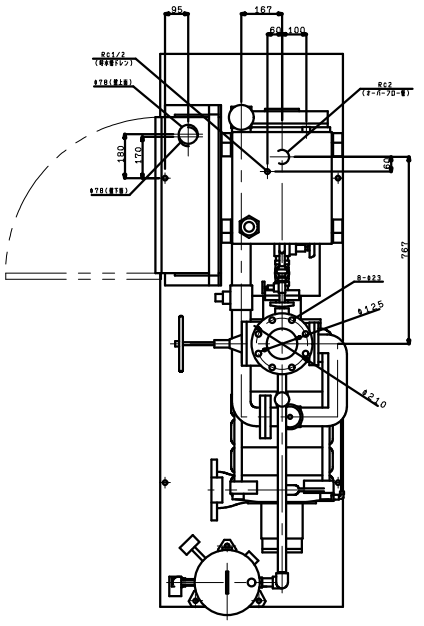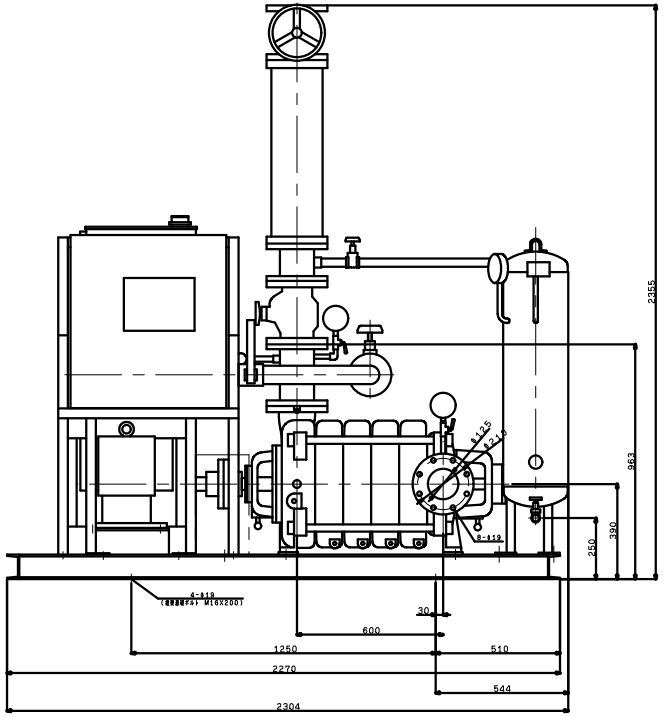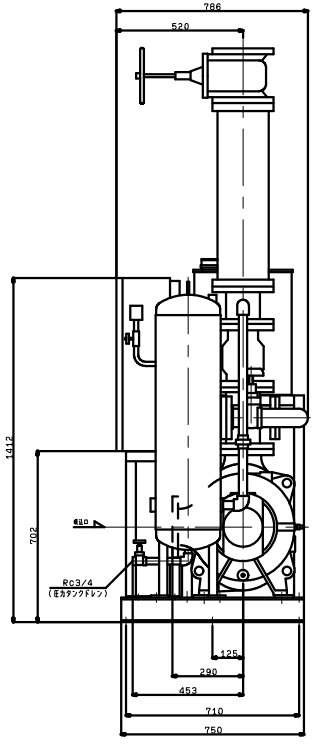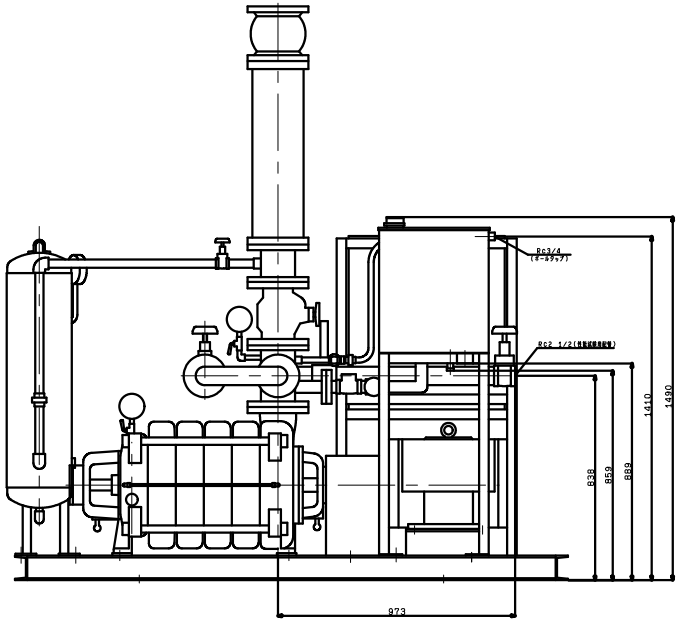KTY1255A5M37TP
KTY1255A5M45TP
VC85