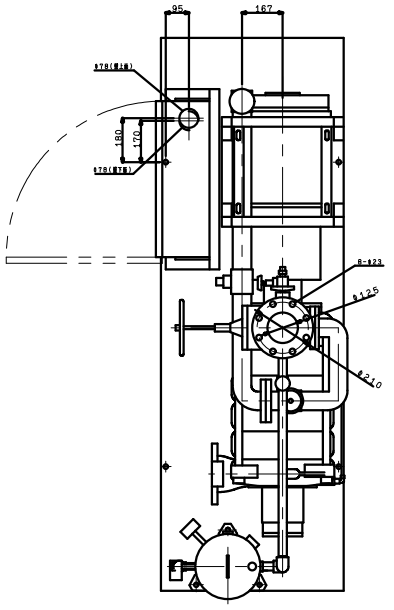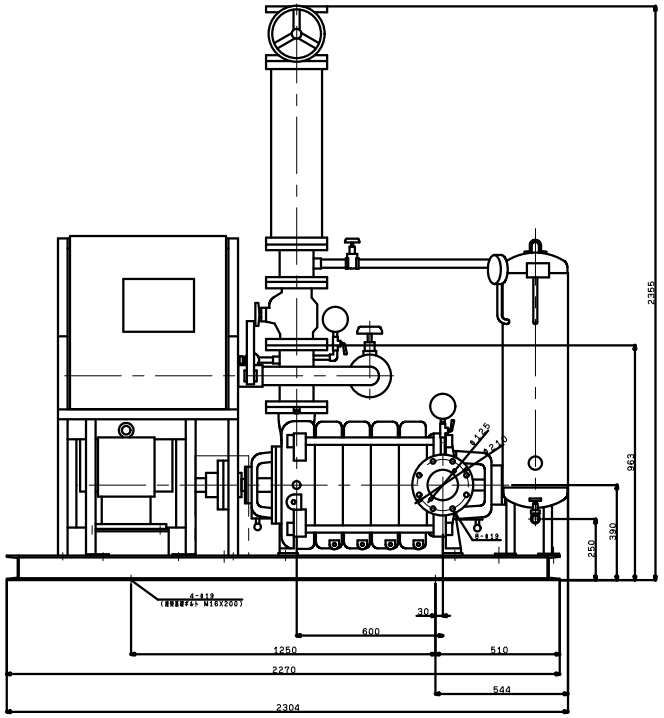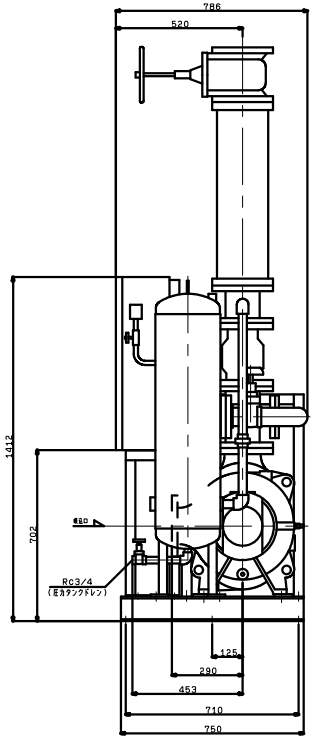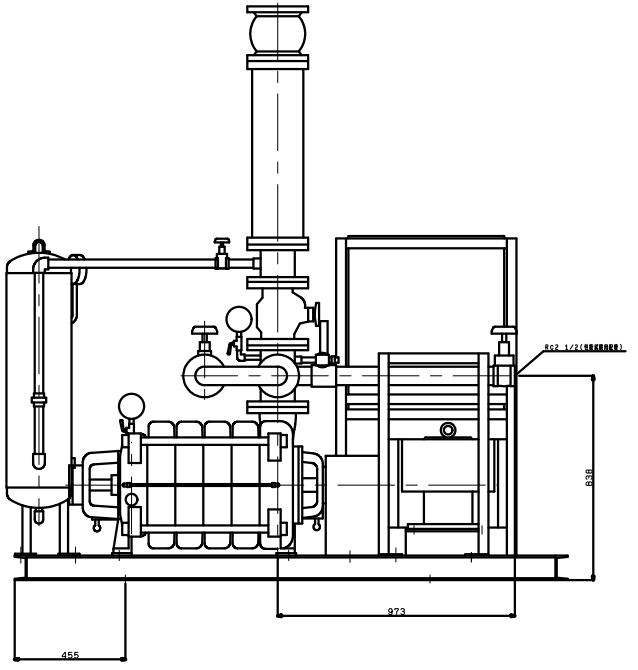KTY1255A5M37FP
KTY1255A5M45FP
VC85