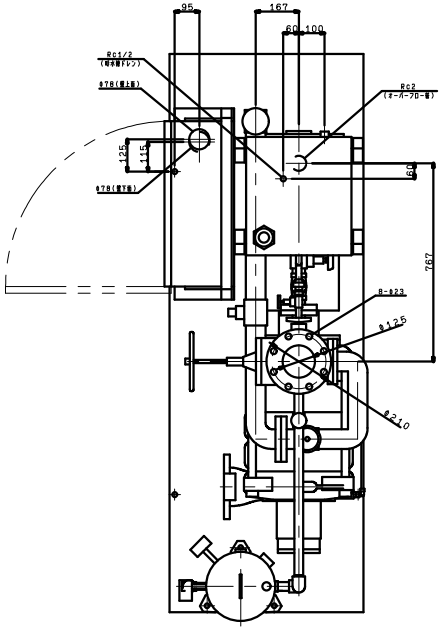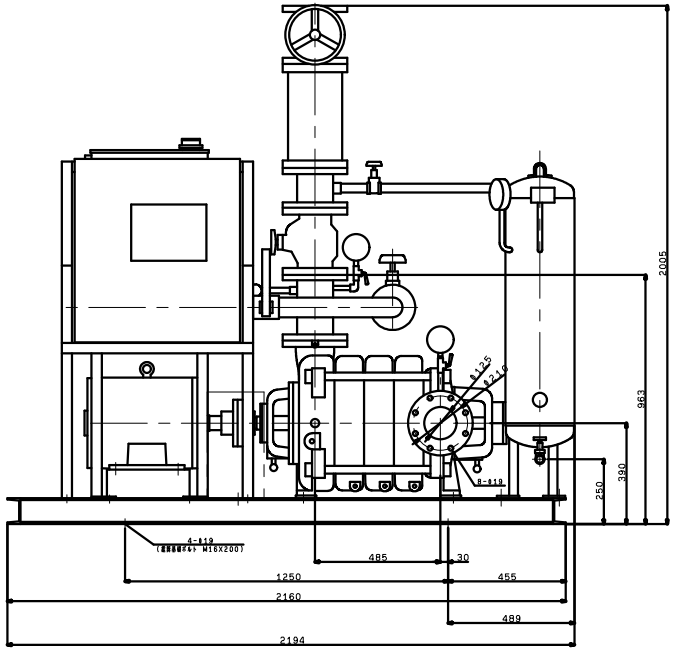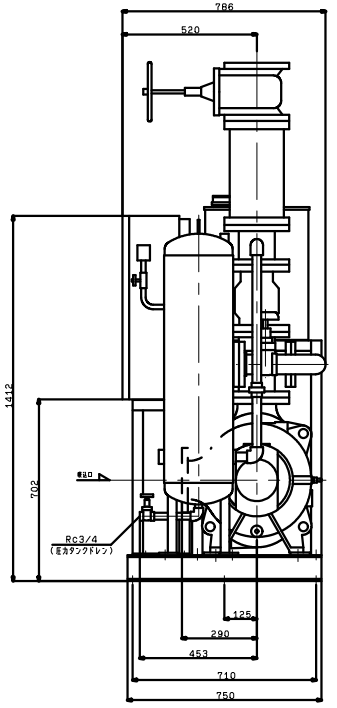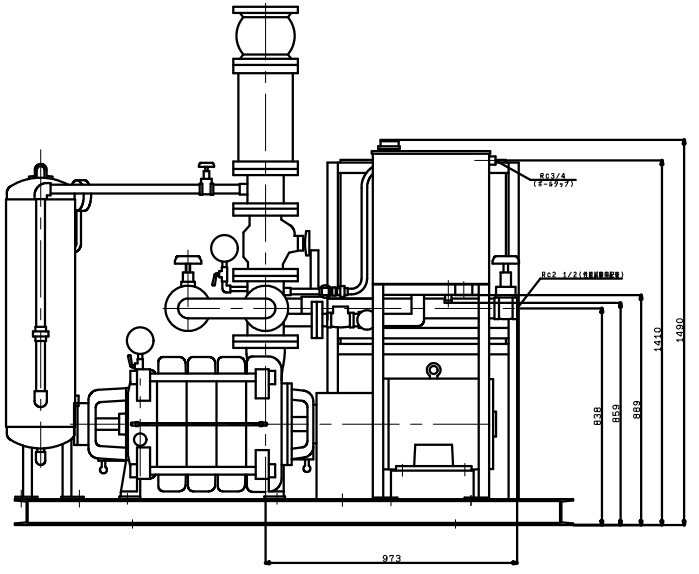KTY1255A4M30TP
KTY1255B4M30TP
標準/VC86, 94, 96