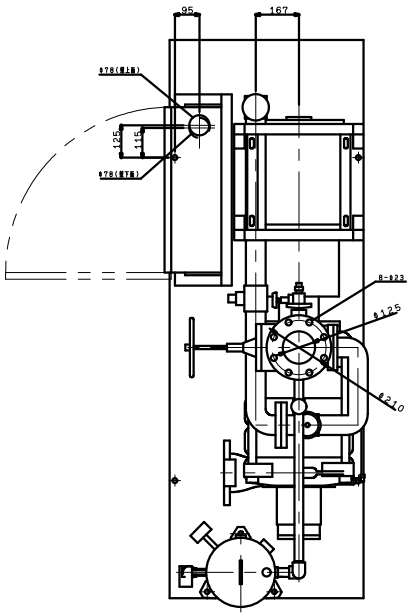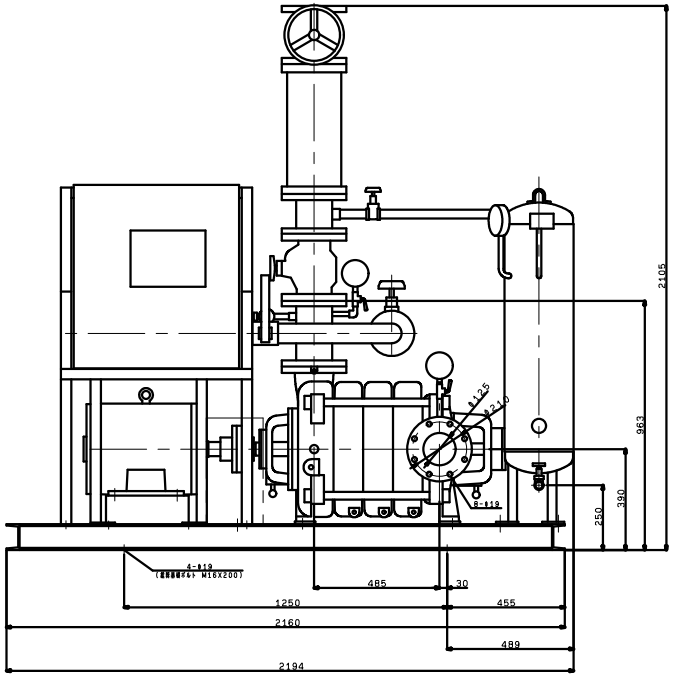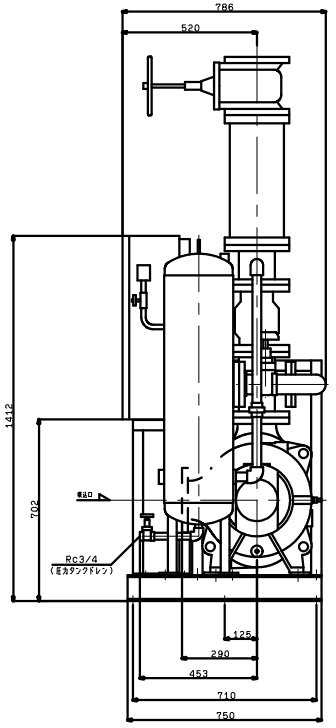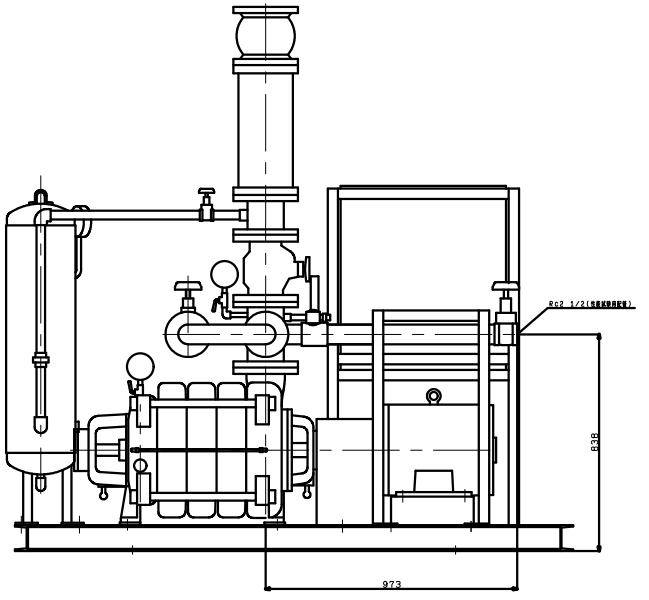KTY1255A4M30FP
KTY1255B4M30FP
VC83