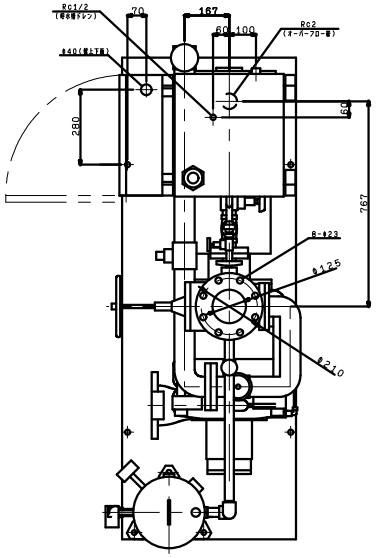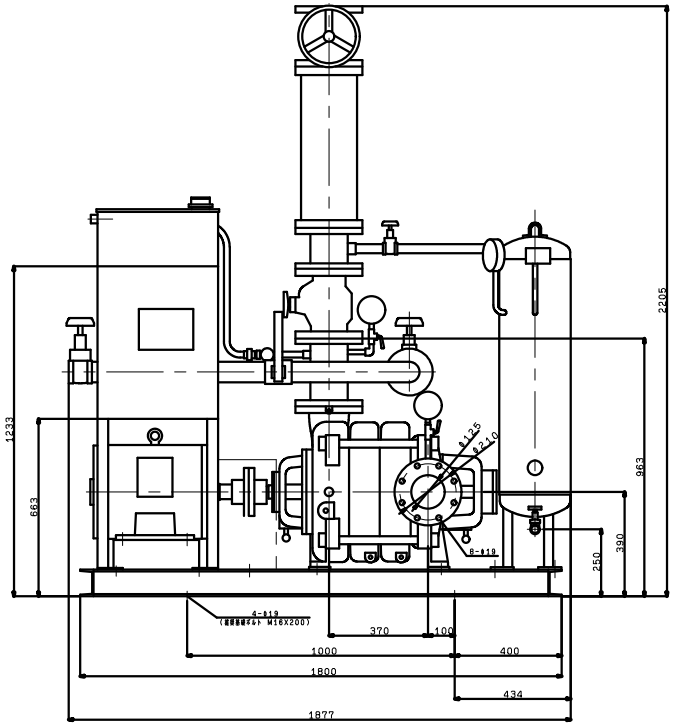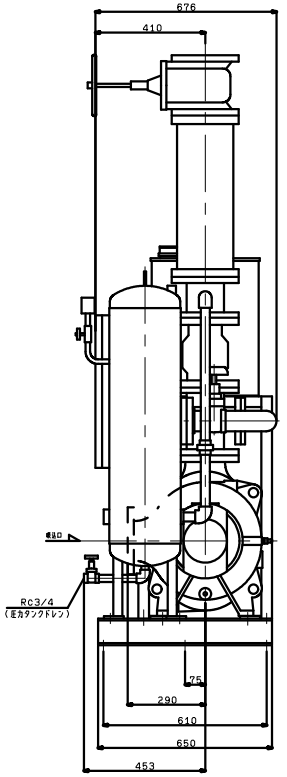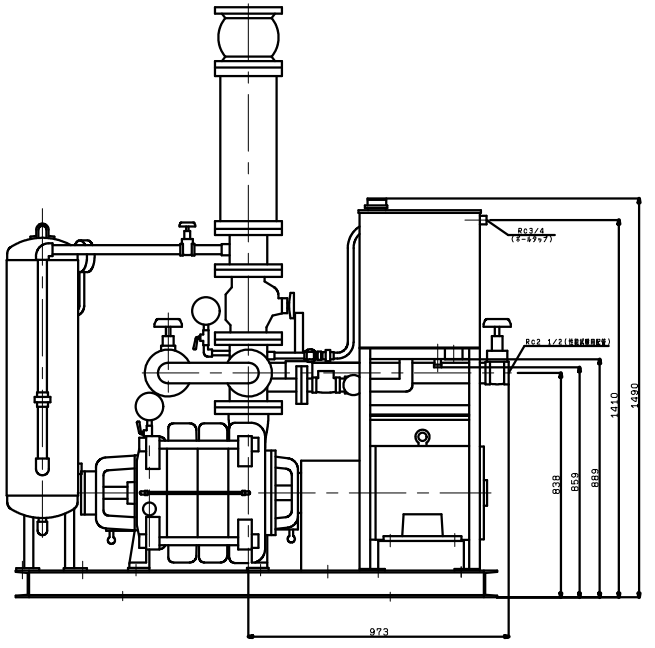KTY1255C3M22TP
KTY1255A3M22TP
KTY1255B3M22TP
VC84