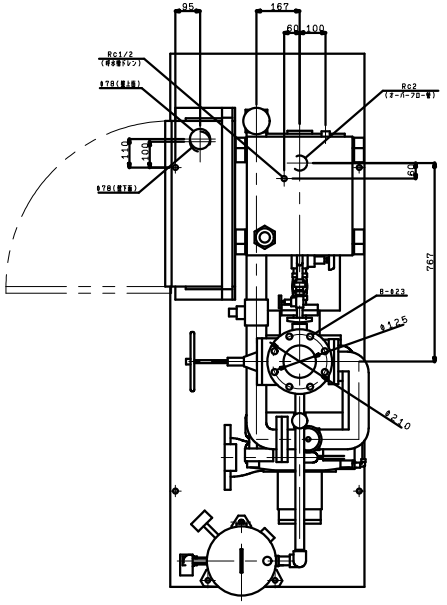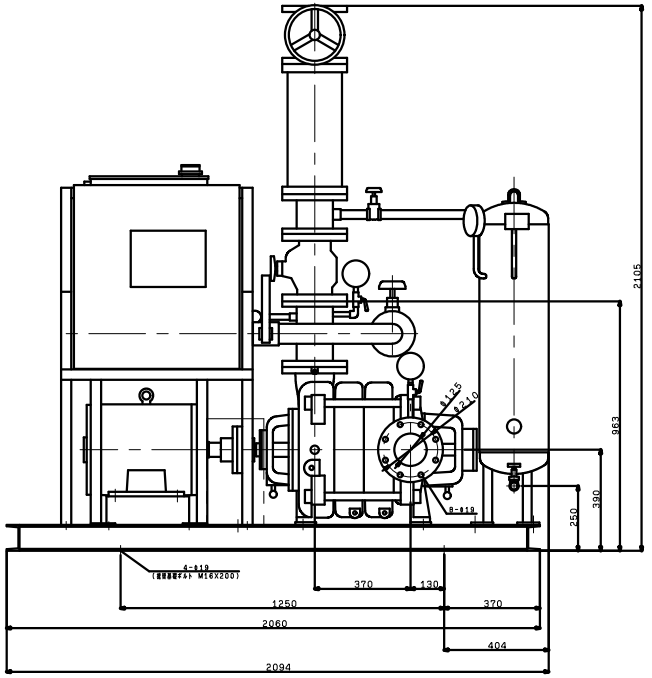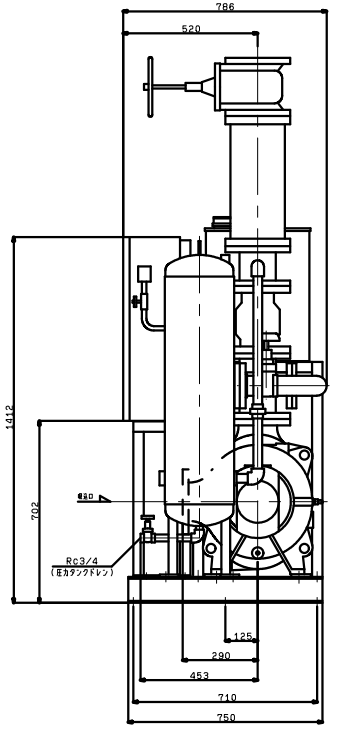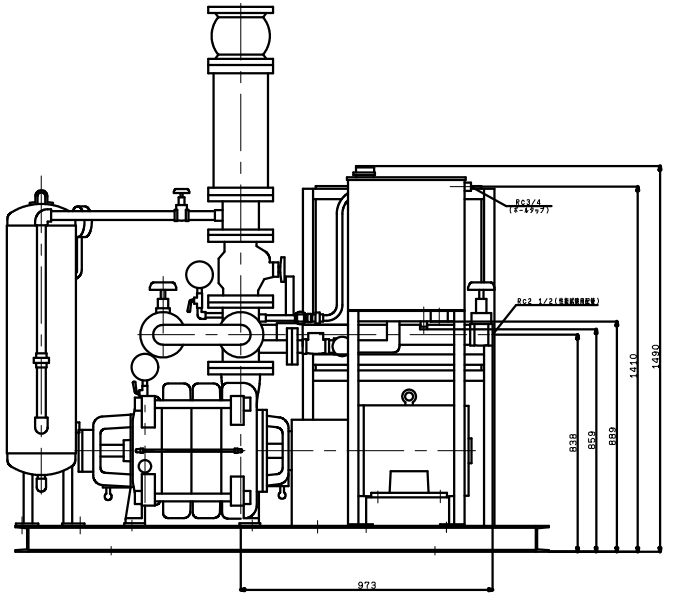KTY1255A3M30TP
KTY1255B3M30TP
KTY1256B3M30TP
VC83