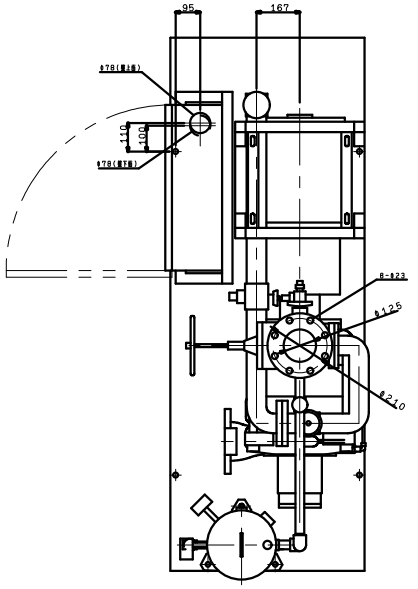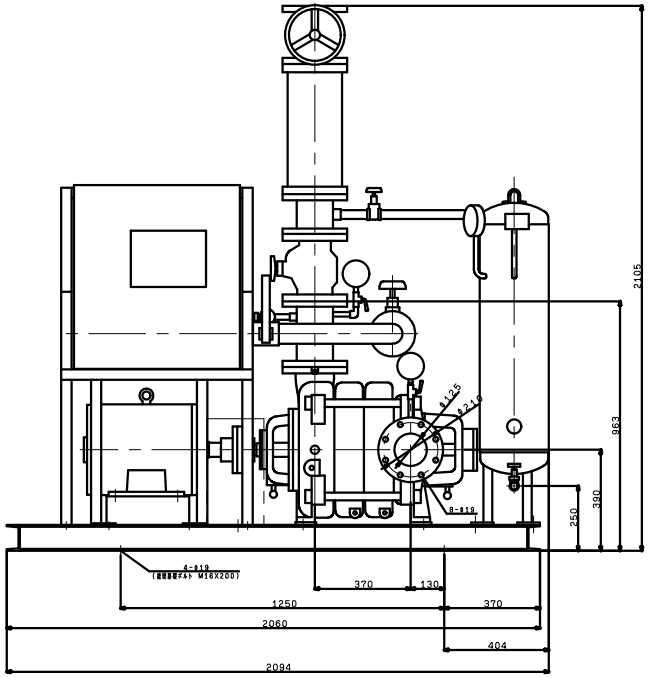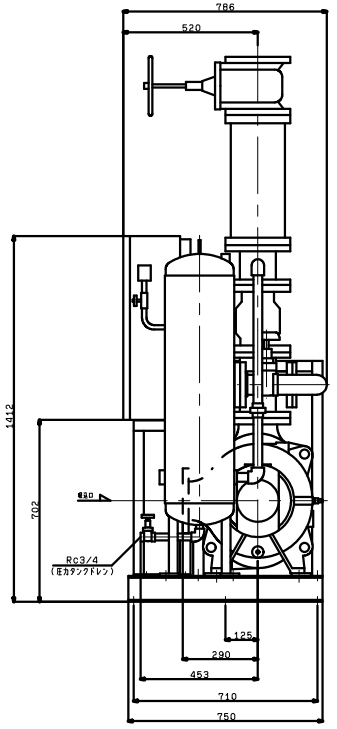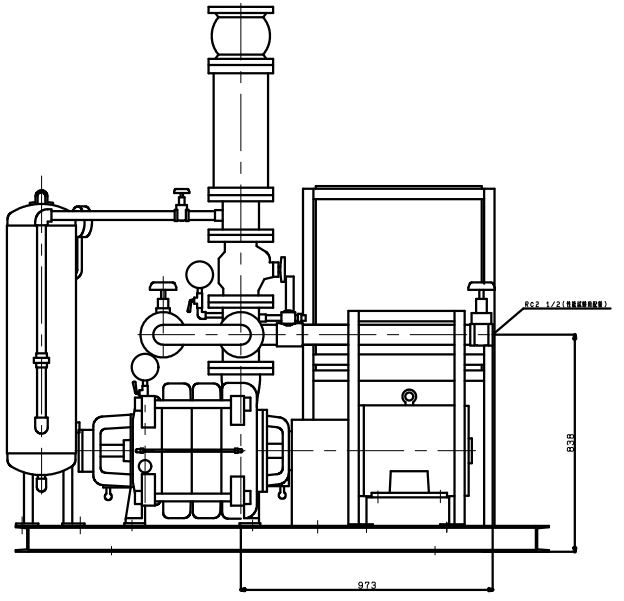KTY1255A3M30FP
KTY1255B3M30FP
KTY1256B3M30FP
VC83