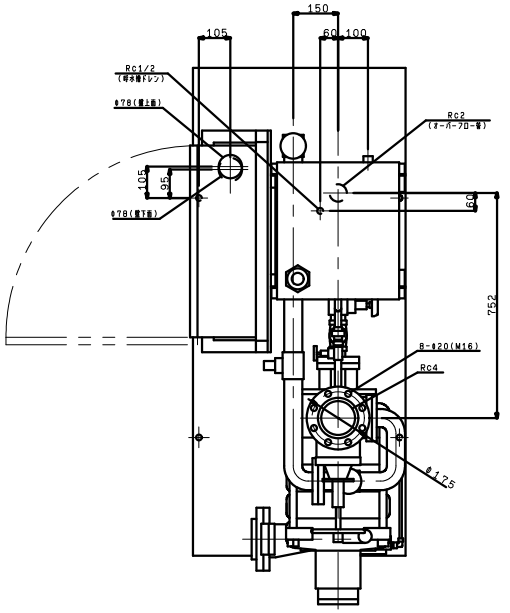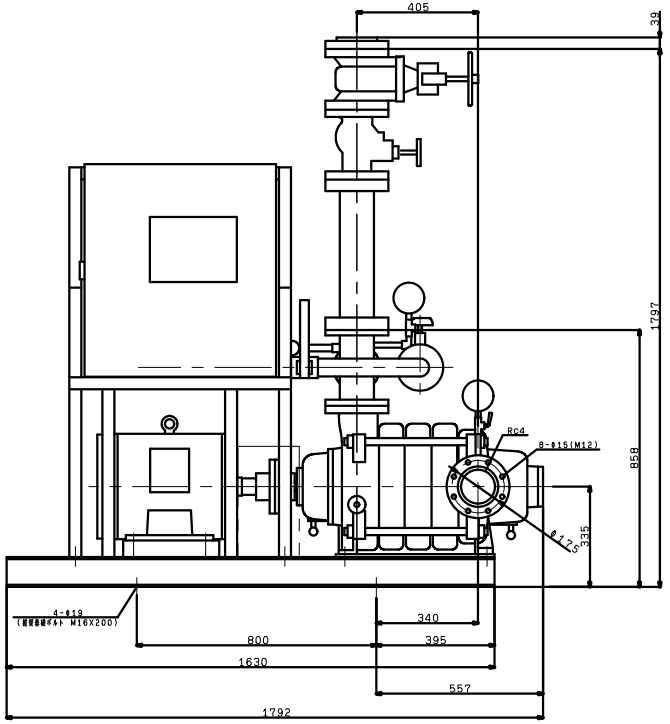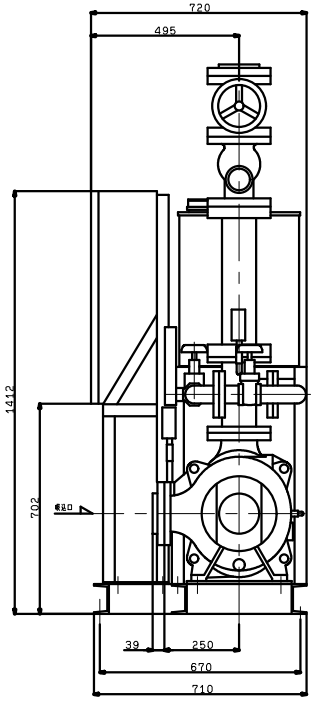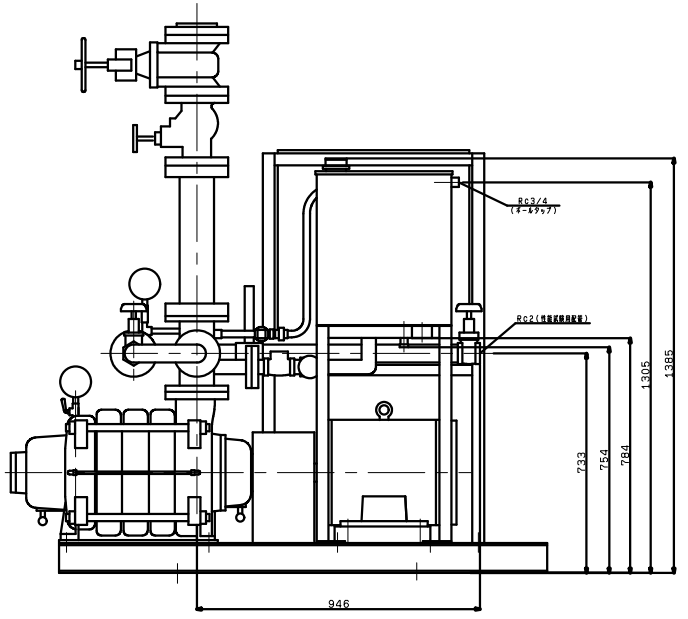KTY1006A4M30T
VC83