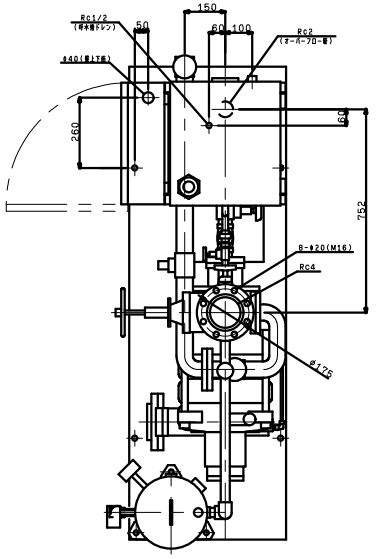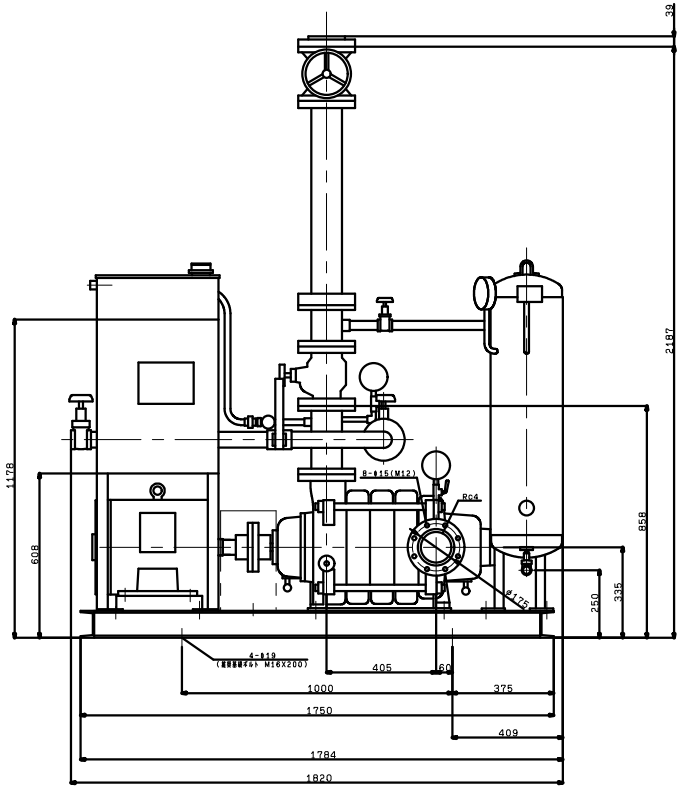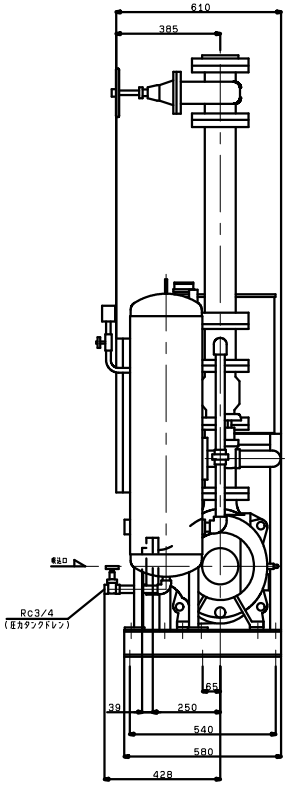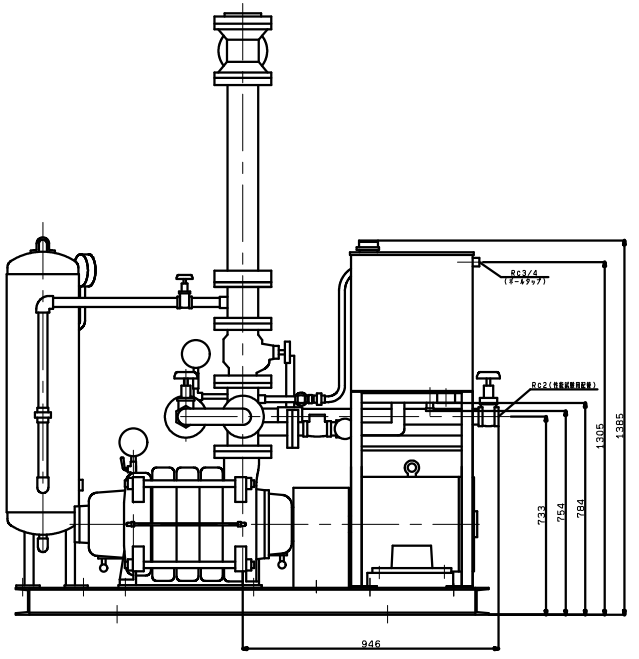KTY1006A4M22TP
VC85