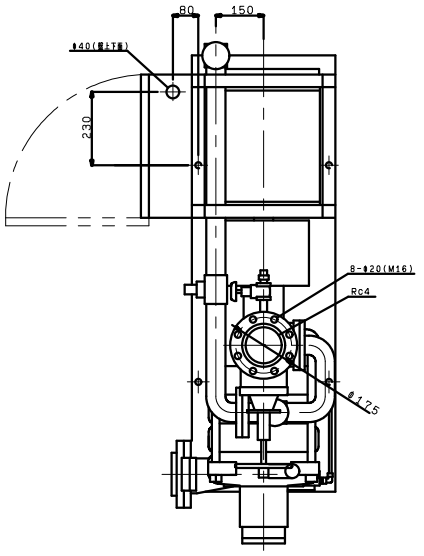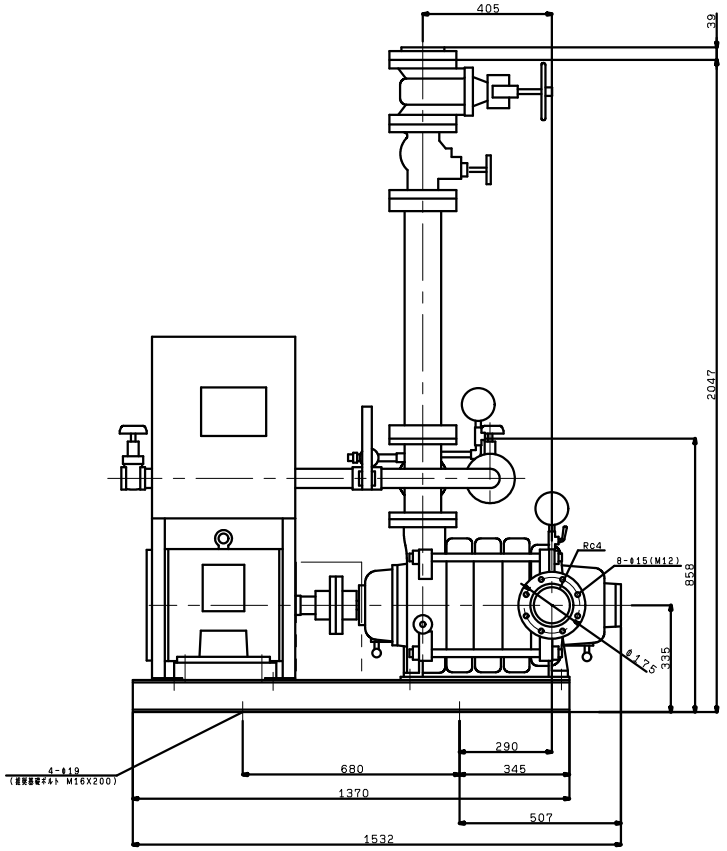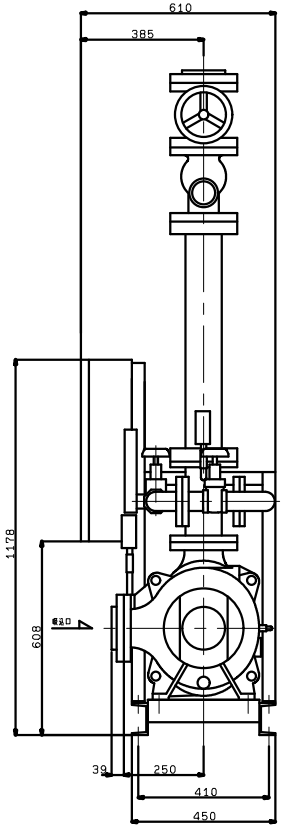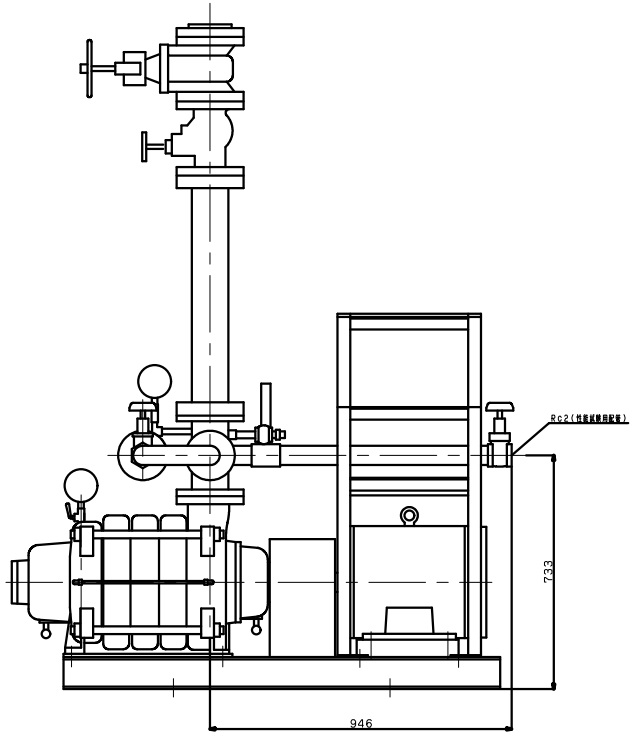KTY1006A4M22F
VC85