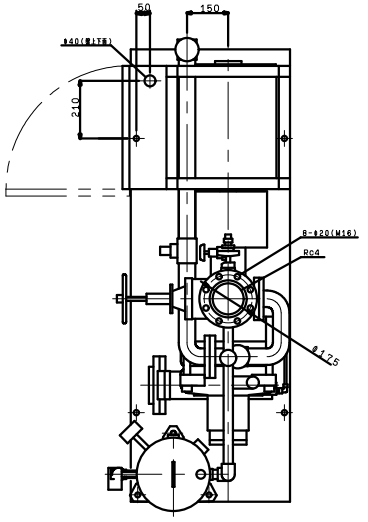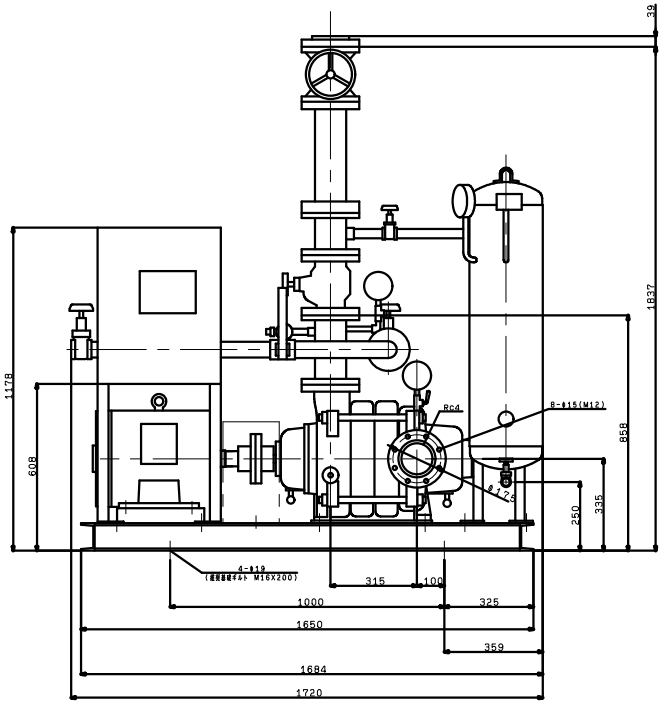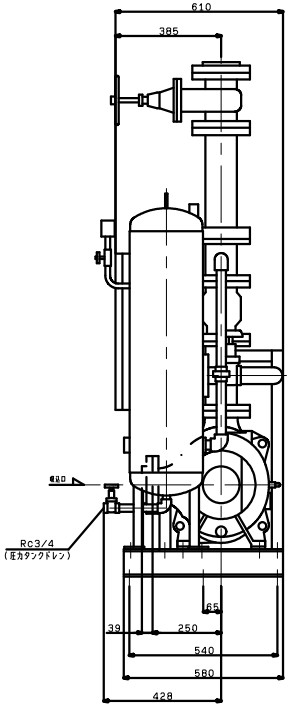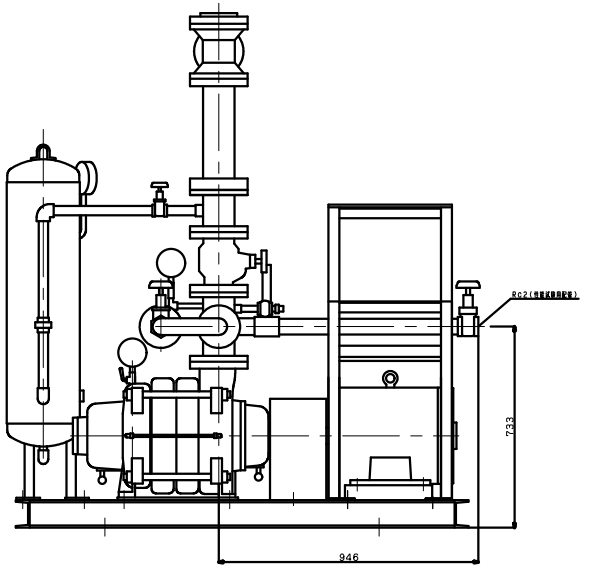KTY1006A3M22FP
標準/VC46，47，96