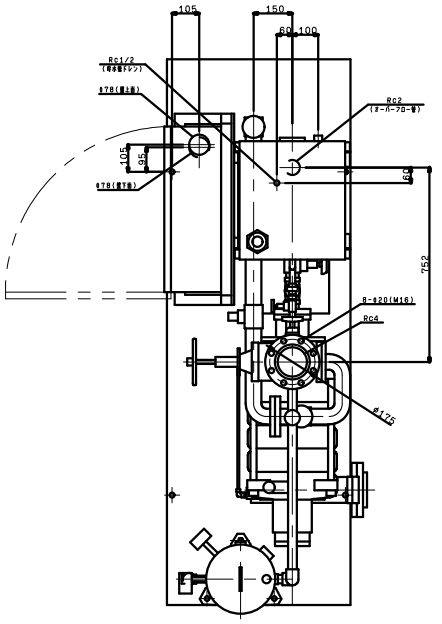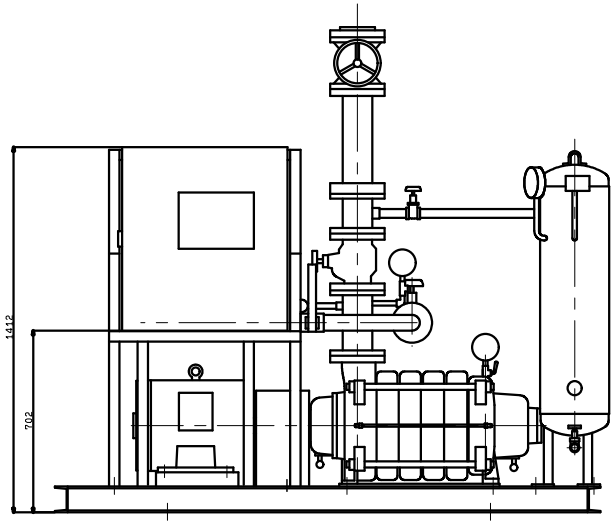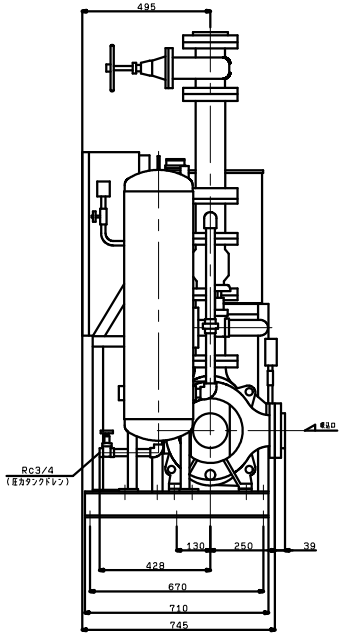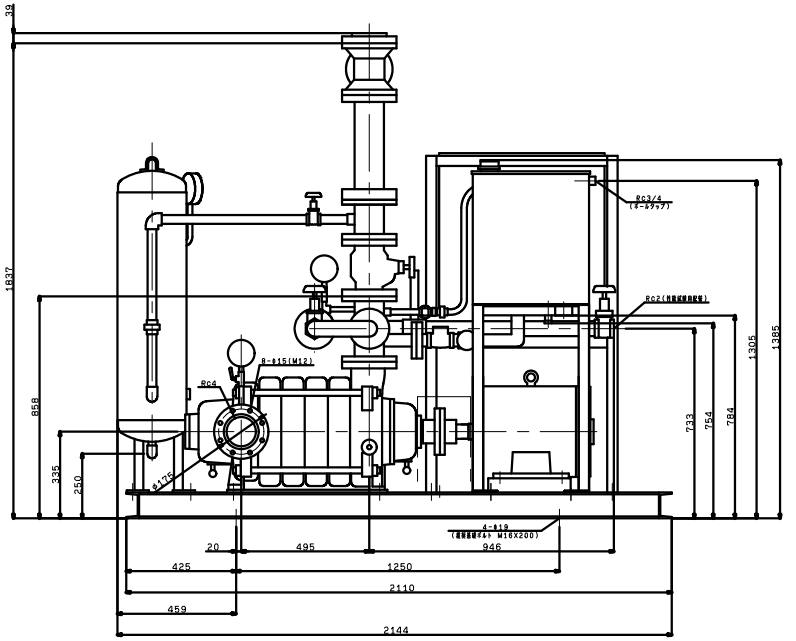KTY1005A5M30TP
VC81