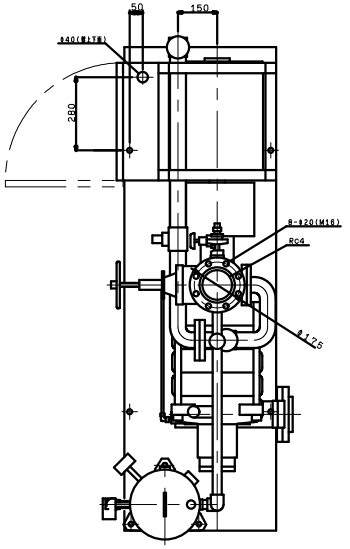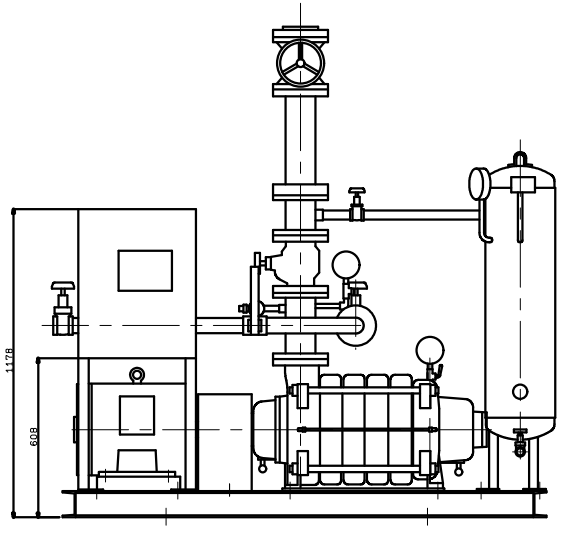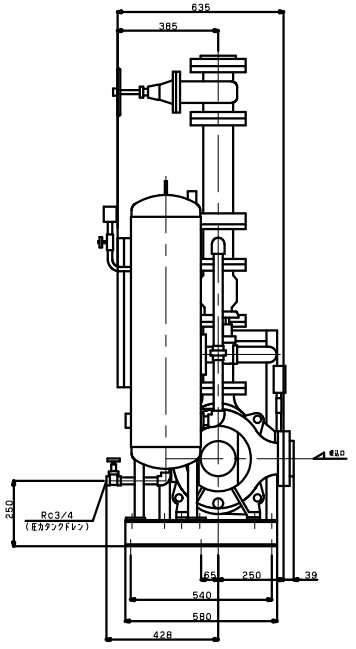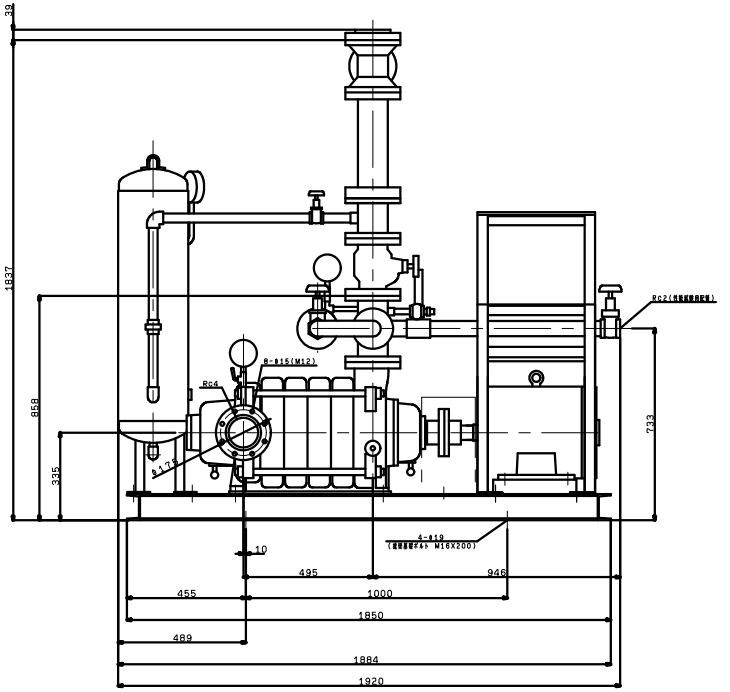KTY1005A5M22FP
VC81