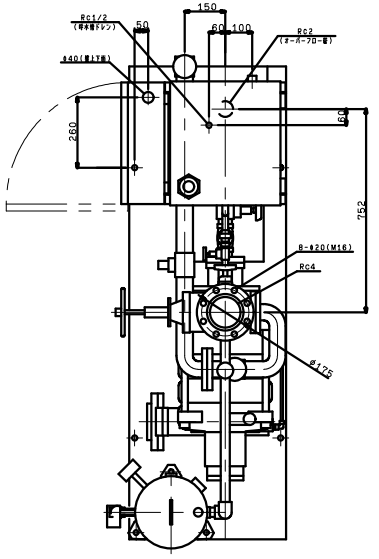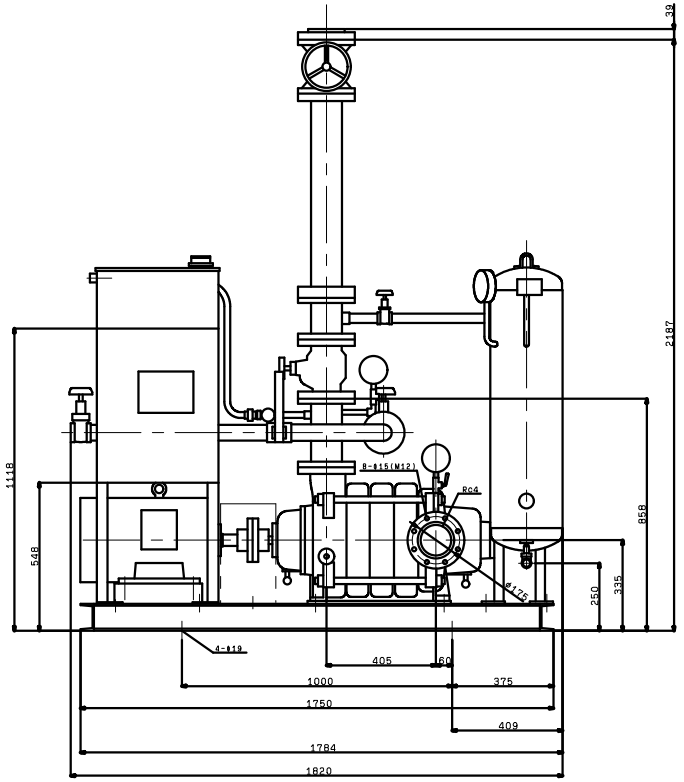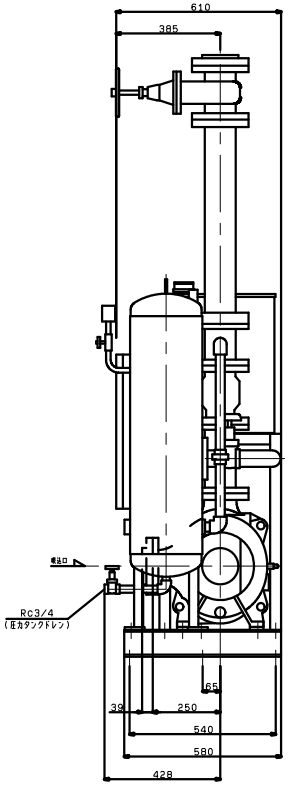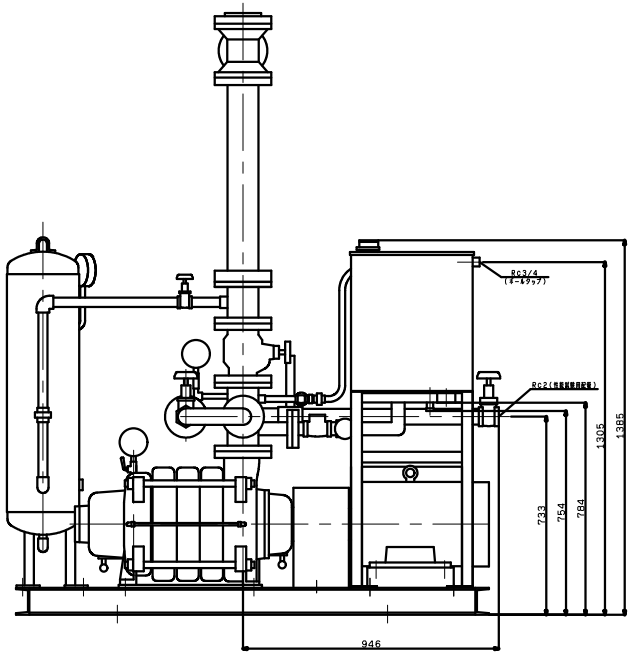KTY1005A4MN15TP
VC85