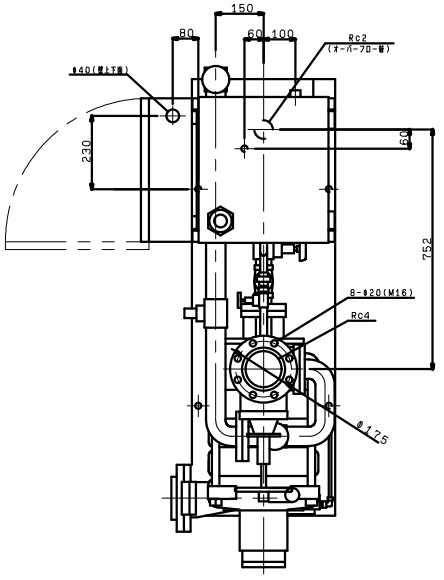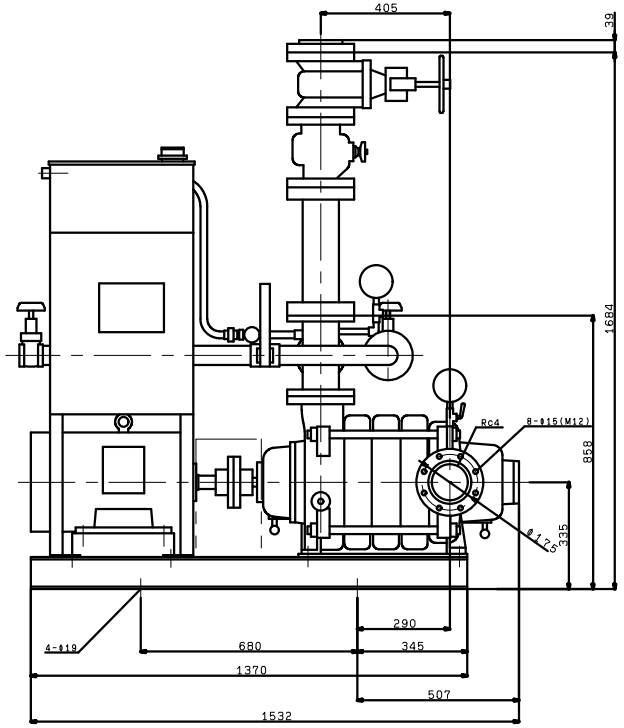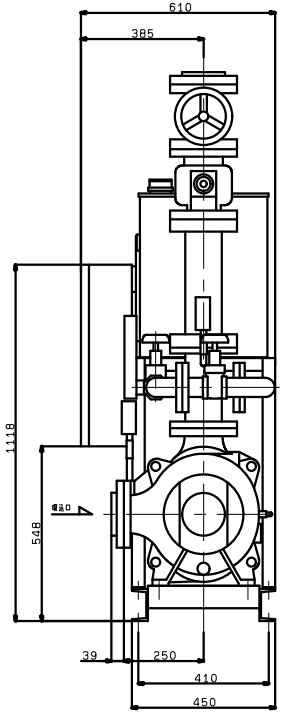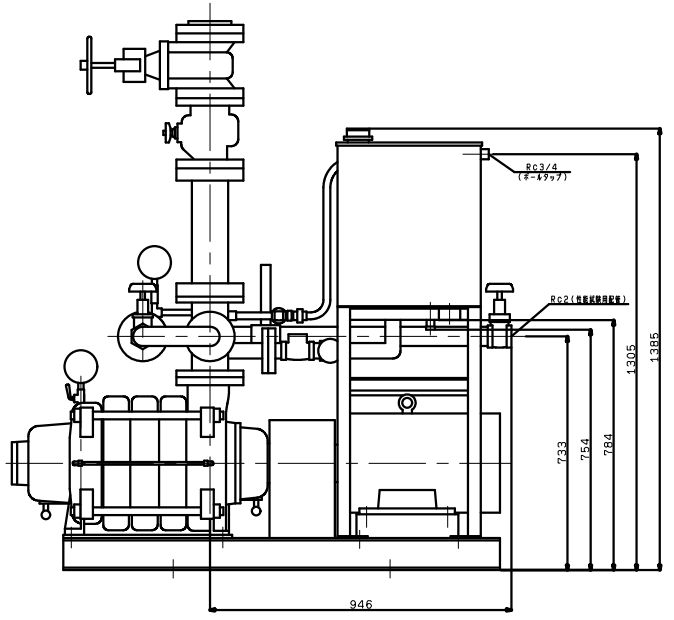KTY1005A4MN15T
VC90