KTT1.5-405B-CE1.5P
KTT1.5-405A-CE1.5P
KTT1.5-406A-CE1.5P
KTT1.5-406B-CE1.5P
KTT1.5-405B-CE2.2P
KTT1.5-406B-CE2.2P
VC81

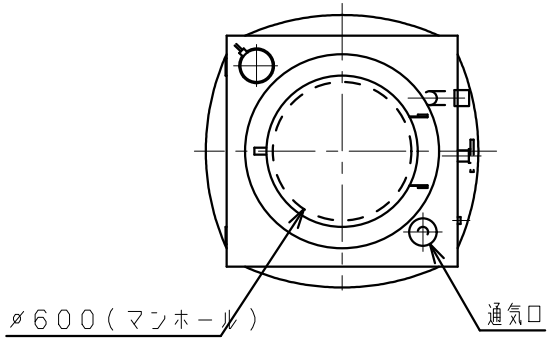

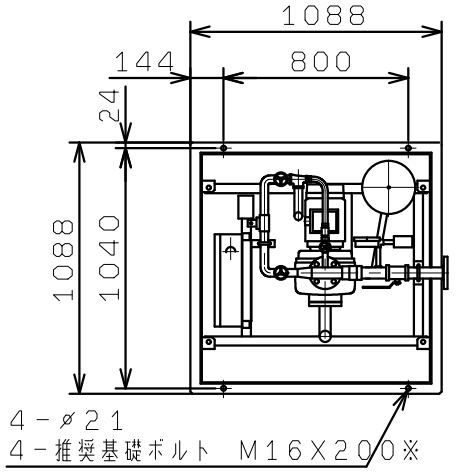
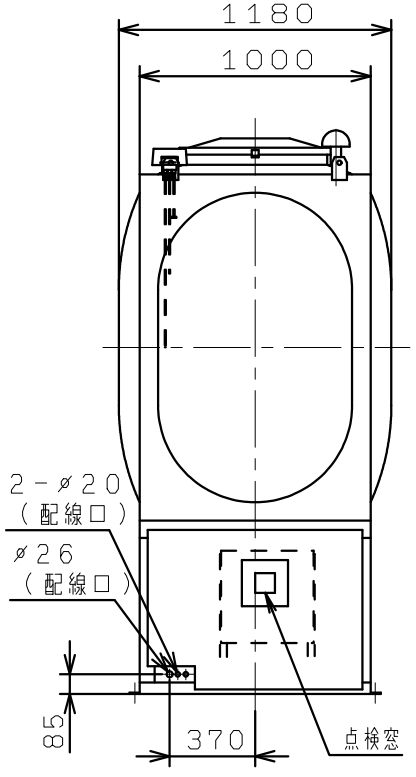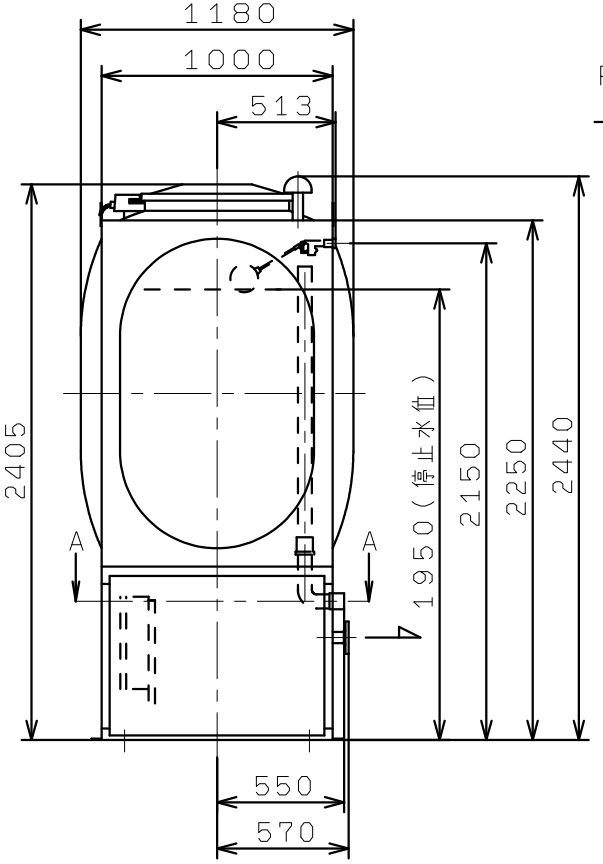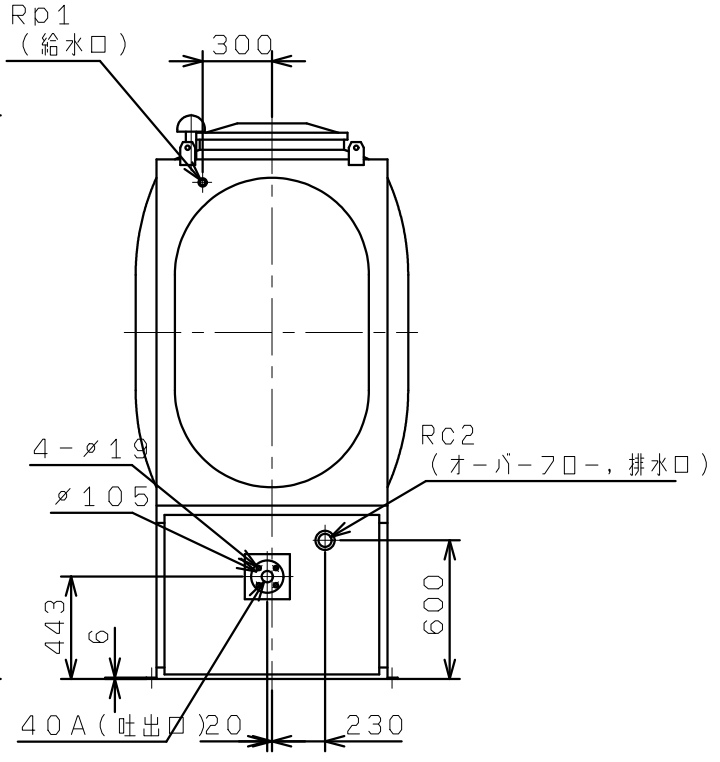
断面A-A