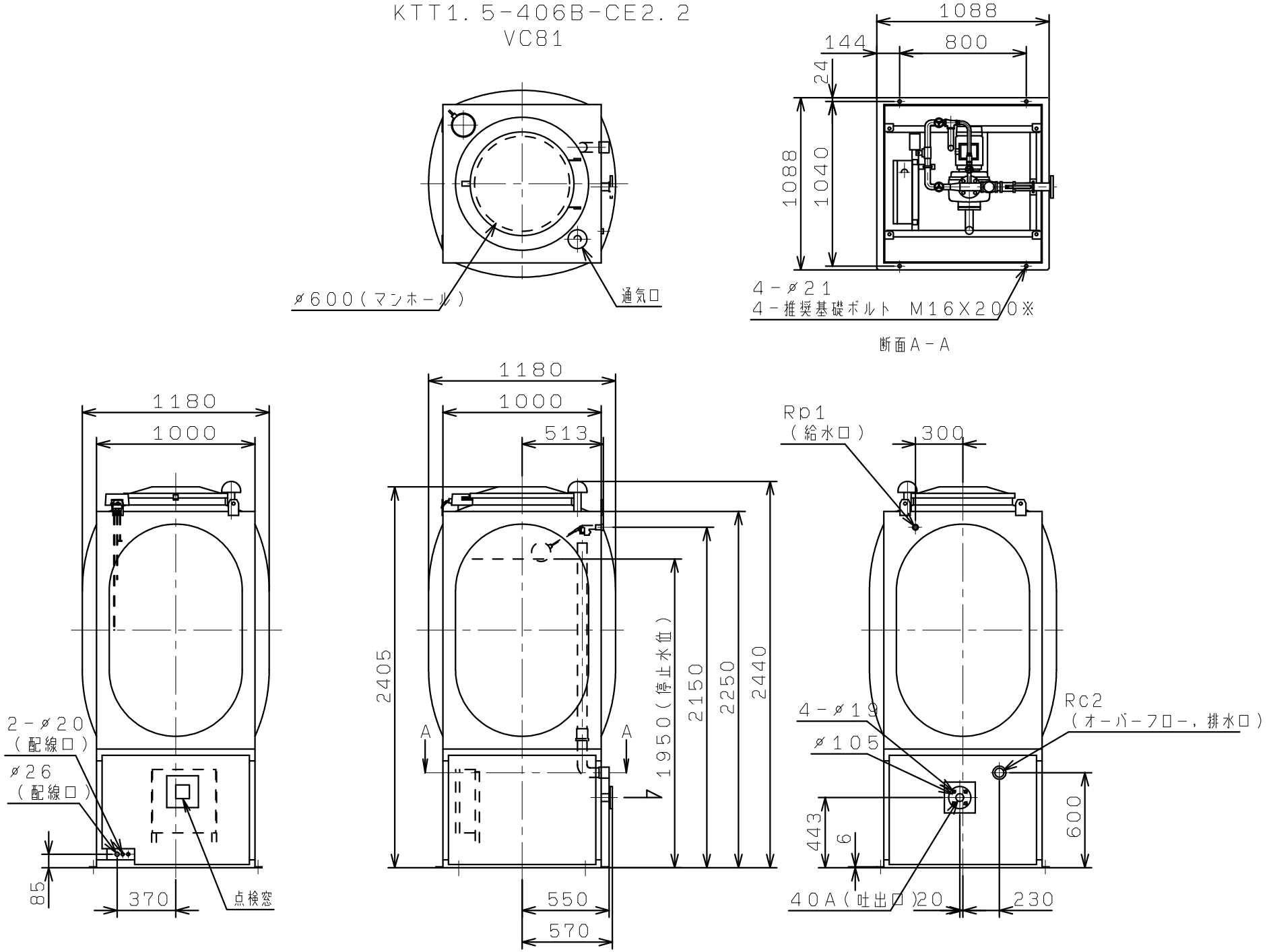KTT1.5-405B-CE1.5
KTT1.5-405A-CE1.5
KTT1.5-406A-CE1.5
KTT1.5-406B-CE1.5
KTT1.5-405B-CE2.2
KTT1.5-406B-CE2.2
VC81