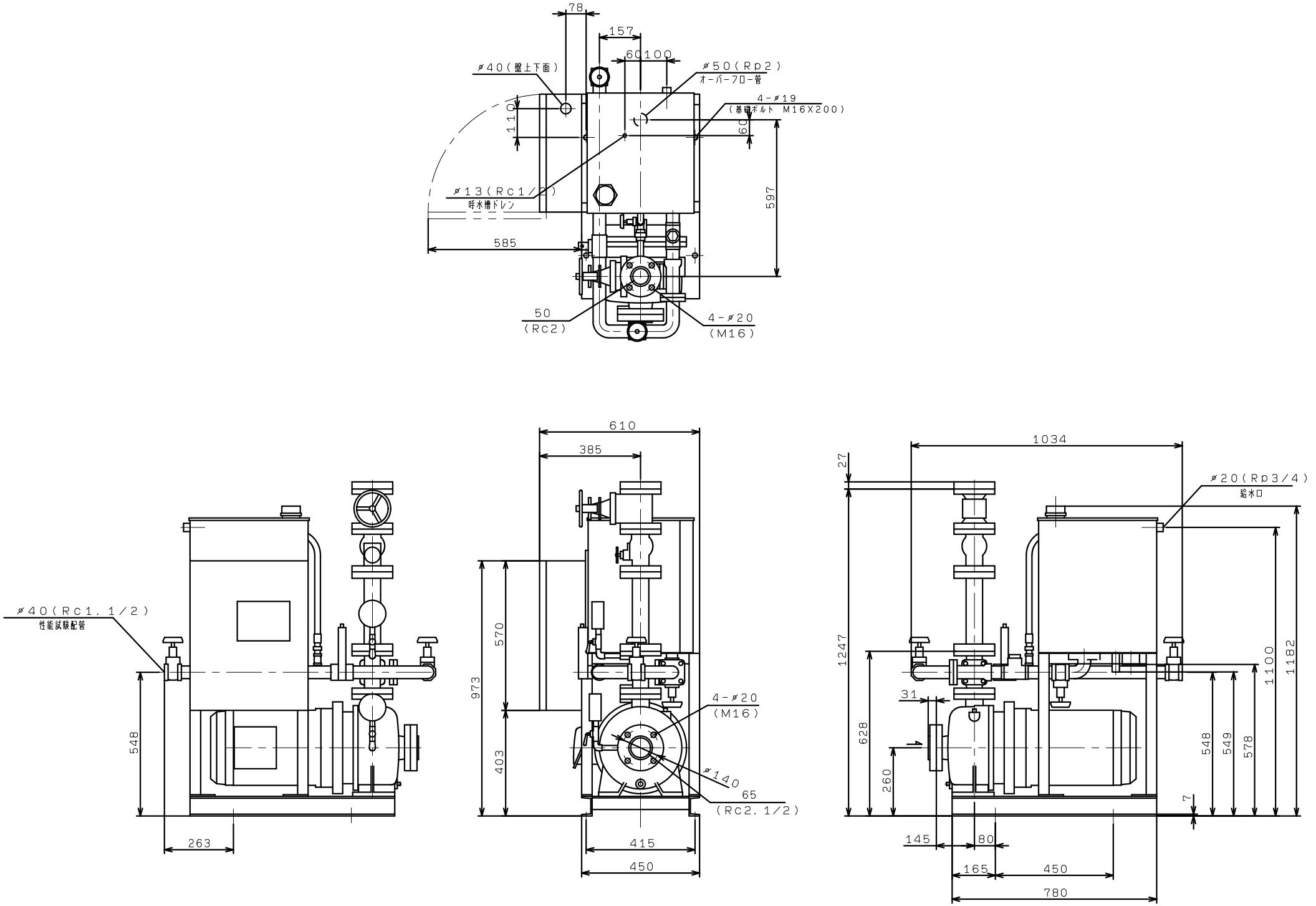KTK655C11T
KTK656C11T
標準，　VC（46，47，76，86，87，94，96）