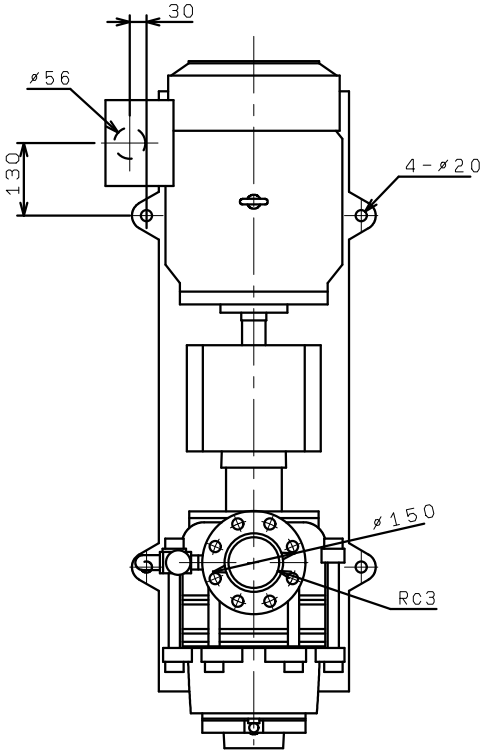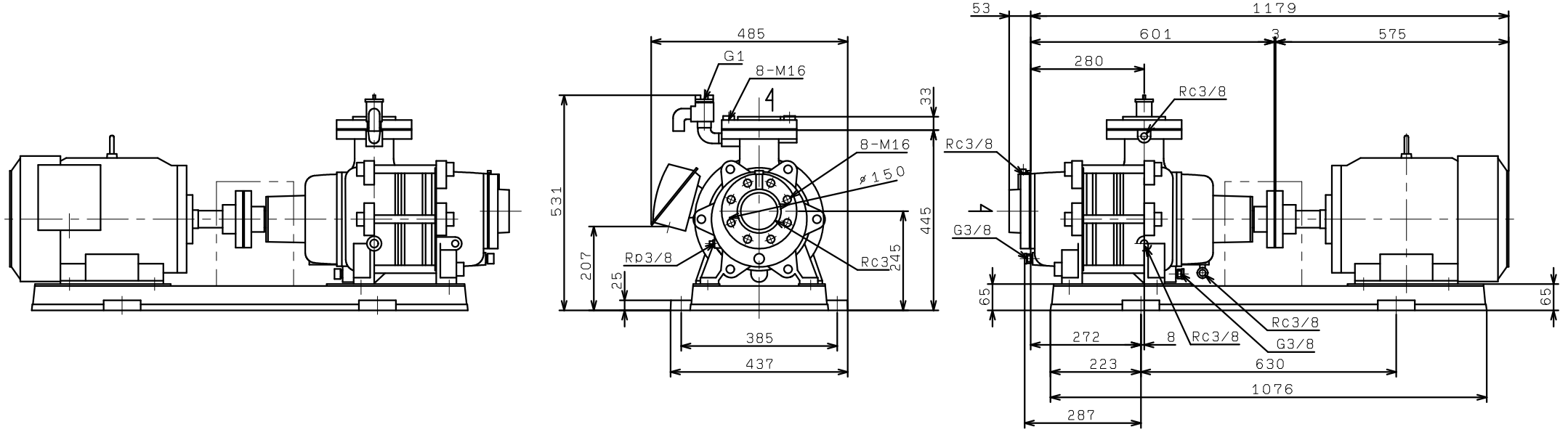KS806X2ME15