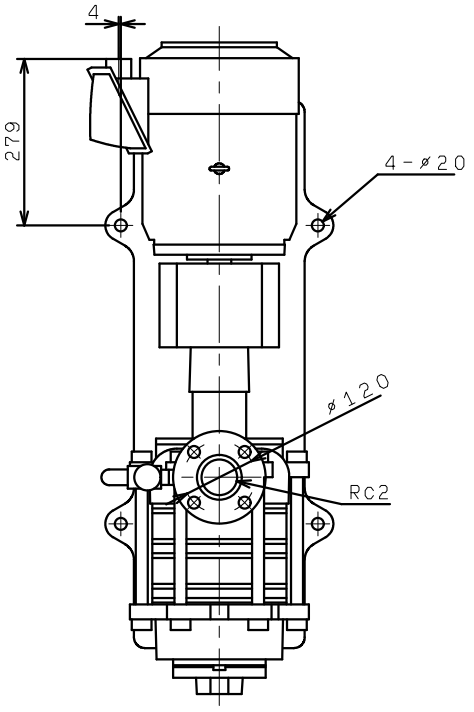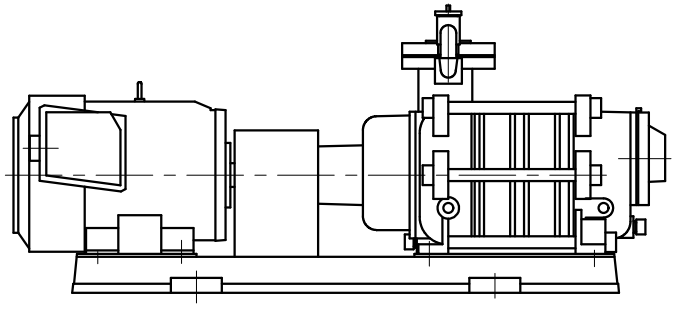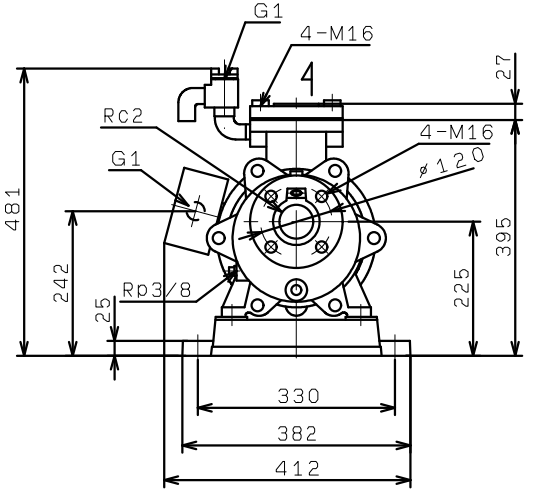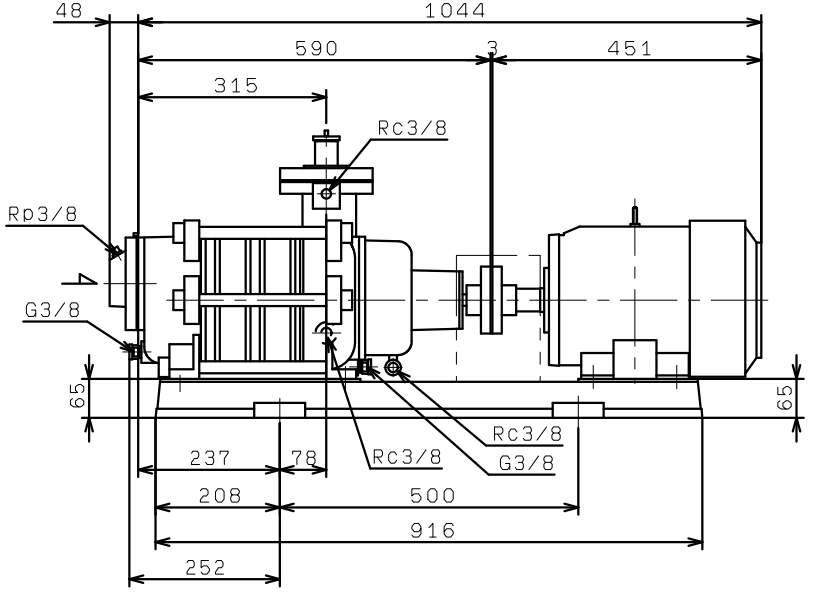KS505X3ME5.5
(VC30)