KDP3-32EA0.75S2A
KDP3-32EA0.75A
KDP3-32EA1.1S2A
KDP3-32EA1.1A
KDP3-32A1.5A
KDP3-32A2.2A

(VC94)

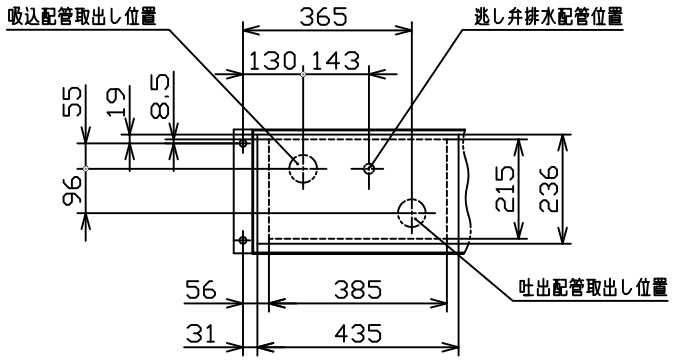
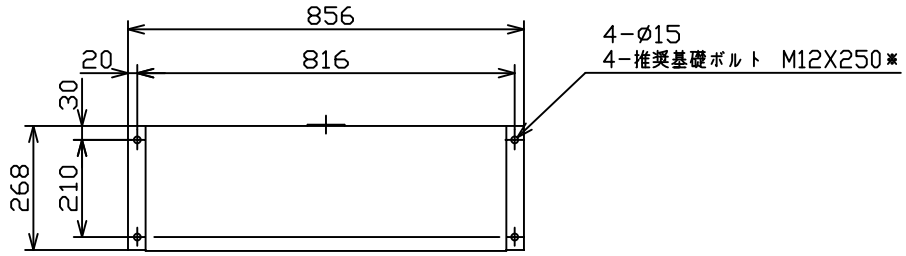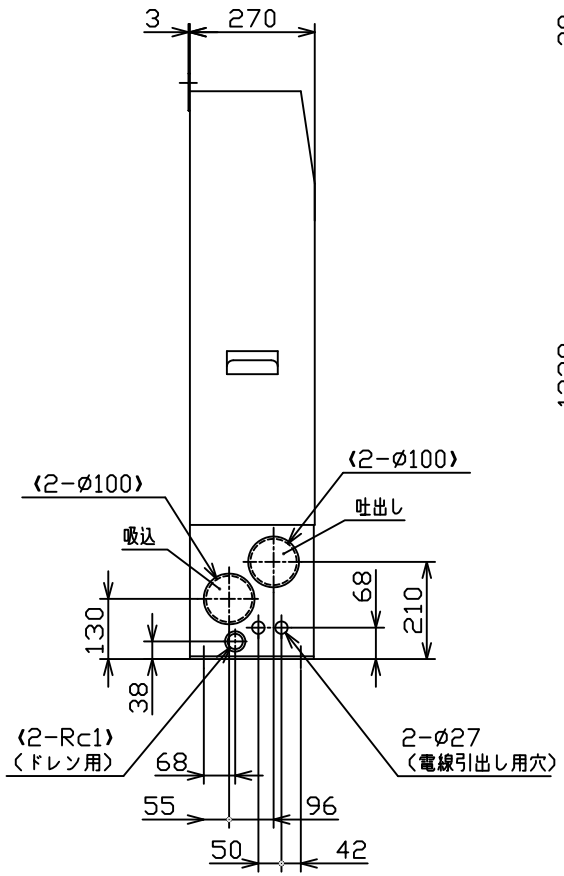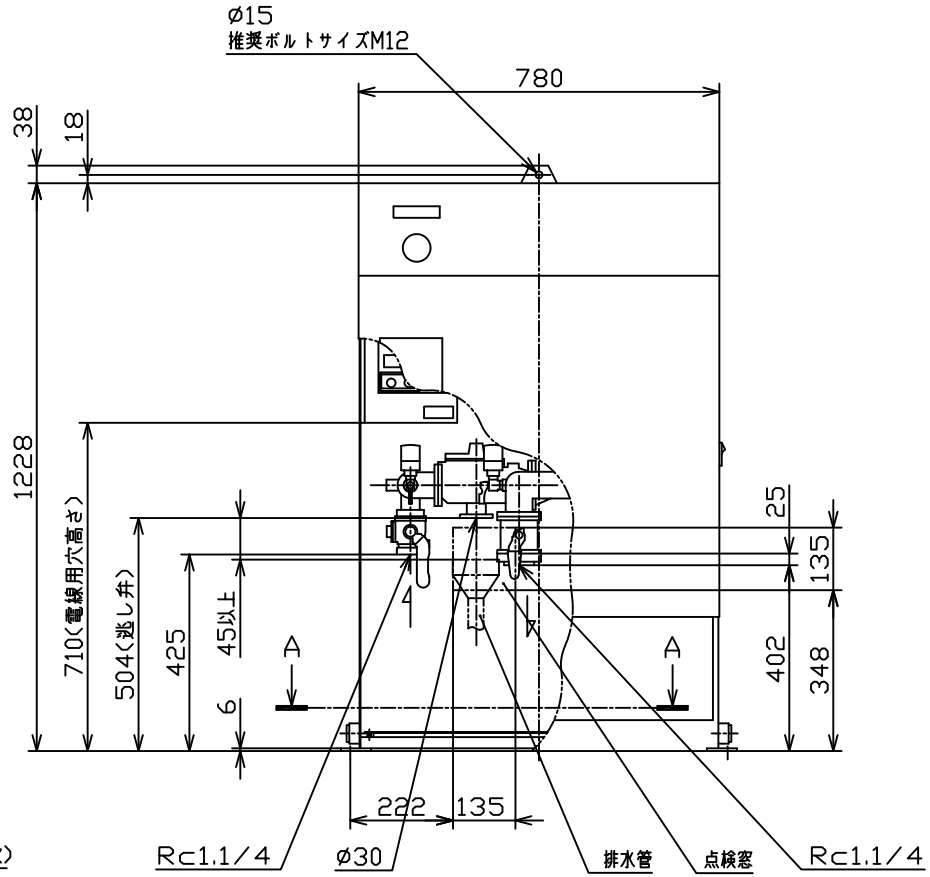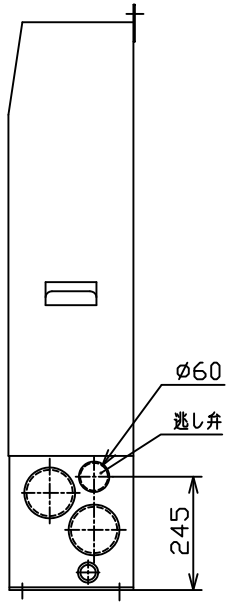
断面AA(本体下部詳細)