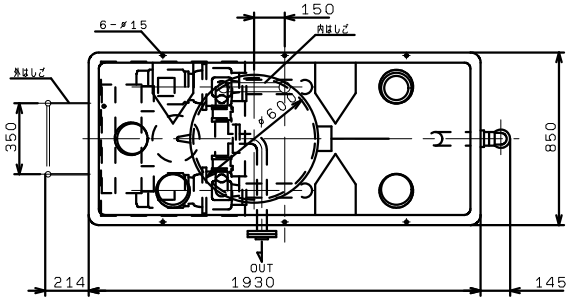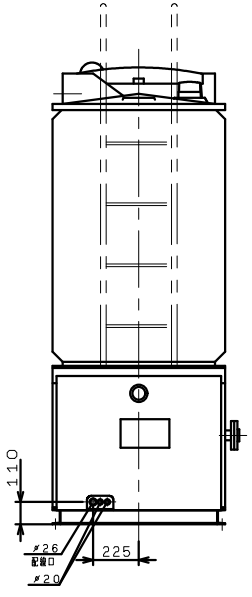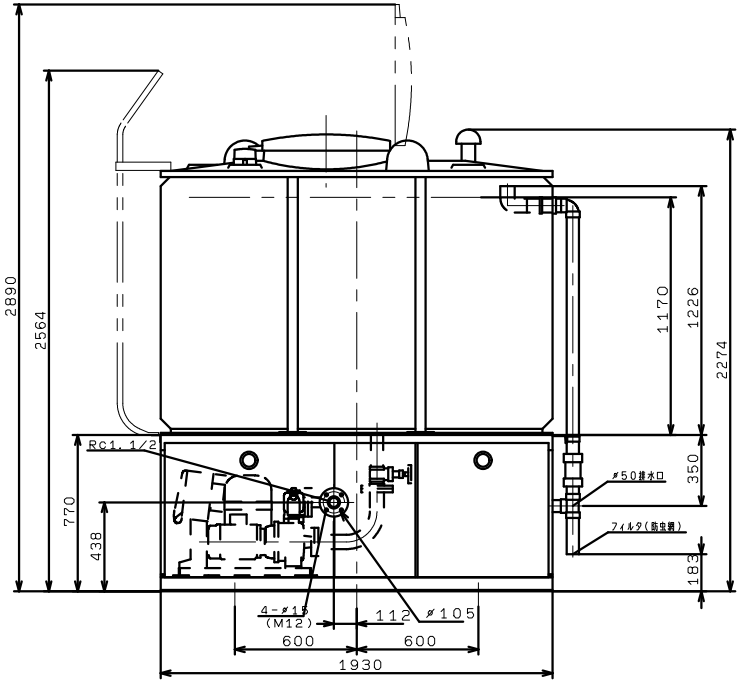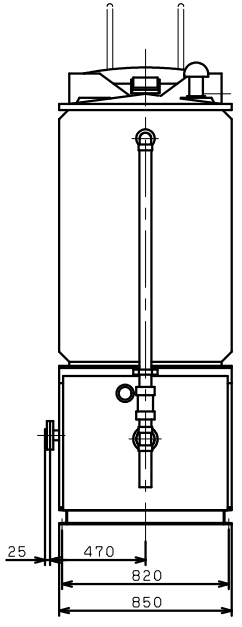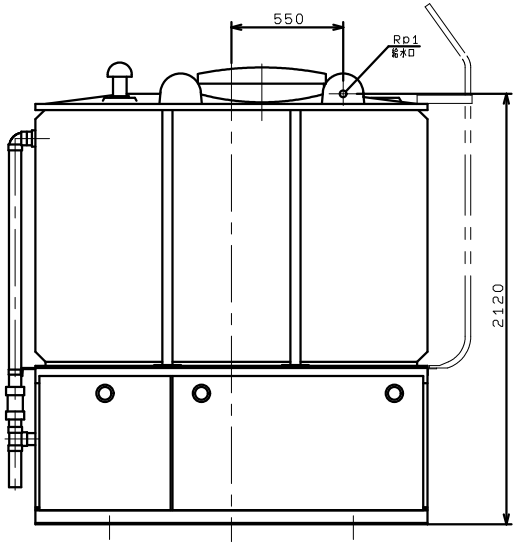KB2TL1.5-325A0.4S
KB2TL1.5-326A0.4S
KB2TL1.5-325A0.4T
KB2TL1.5-326A0.4T
KB2TL1.5-325A0.75S2
KB2TL1.5-326A0.75S2