KB2-325PE1.1
(VC81)

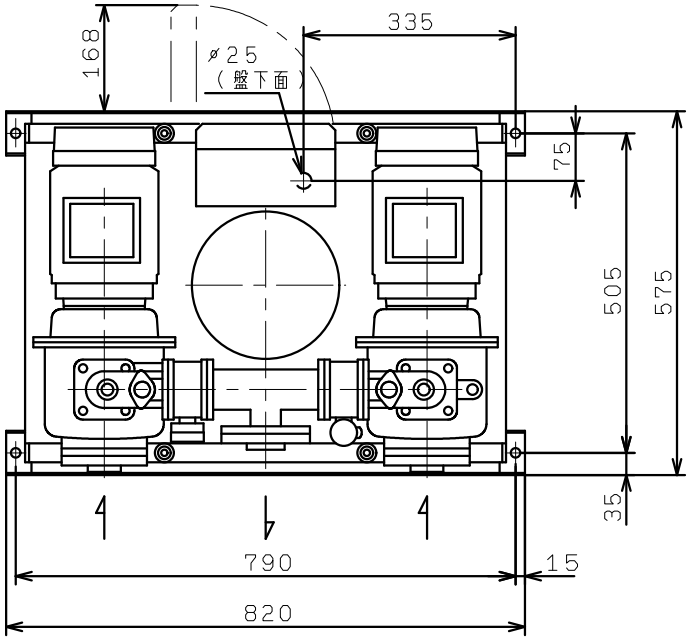

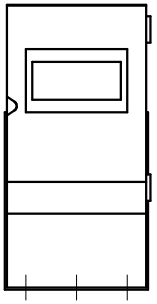
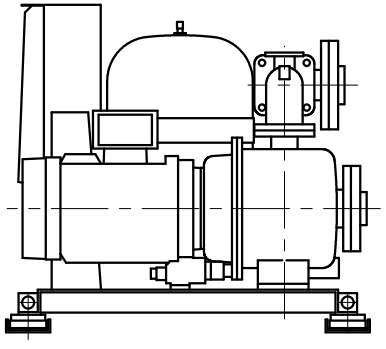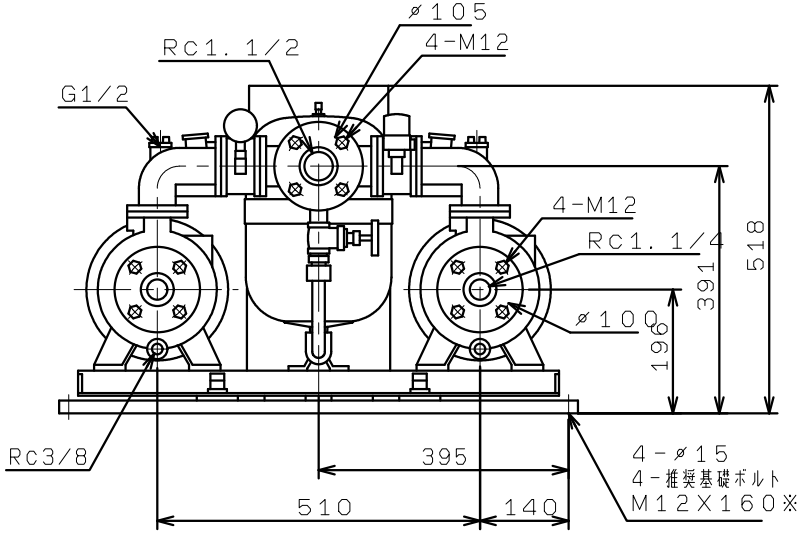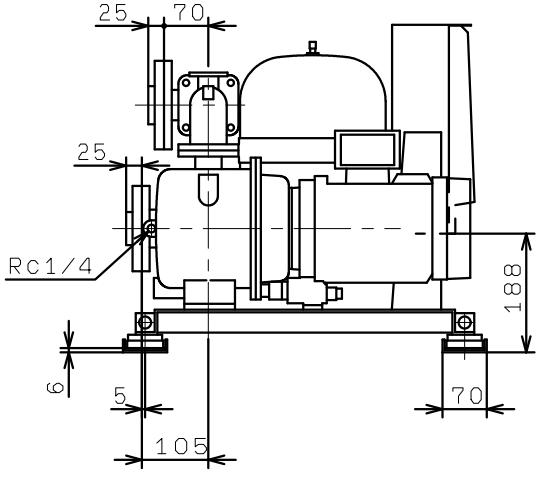
(制御盤正面図)