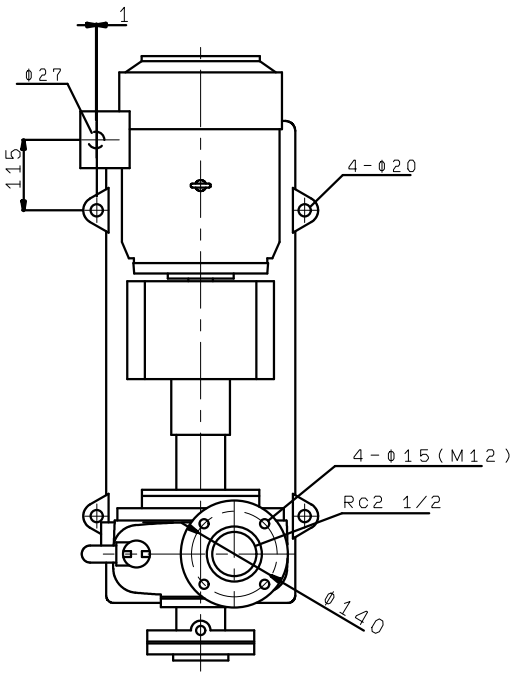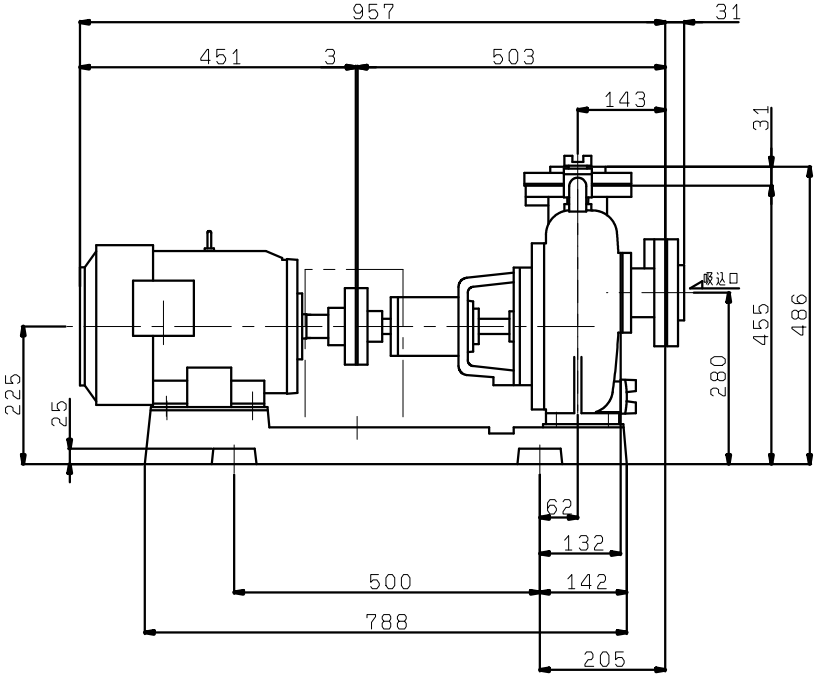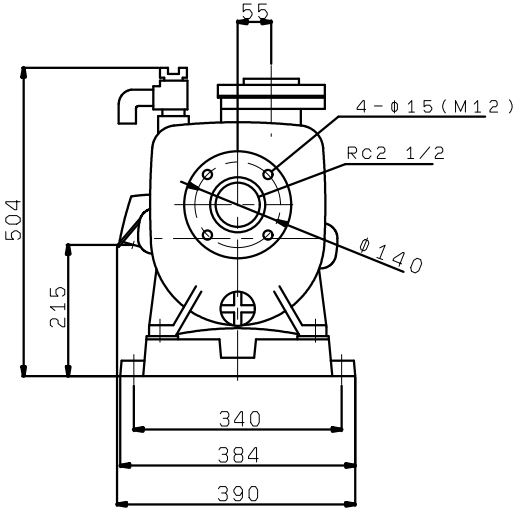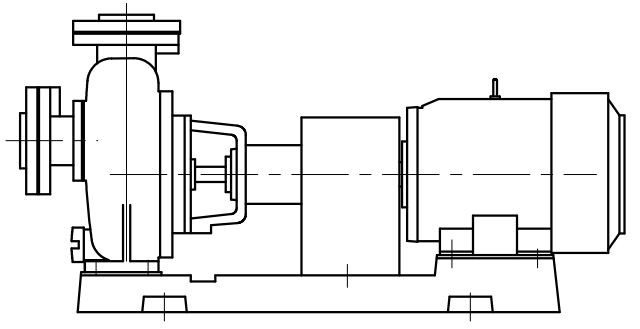GSZ655ME5.5
GSZ656ME7.5