GSP4-806CE5.5
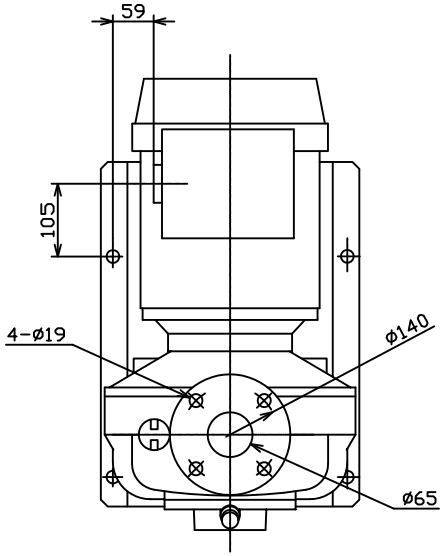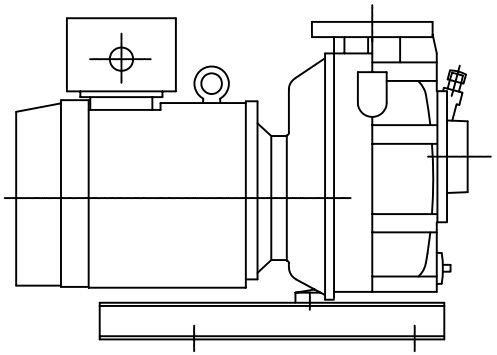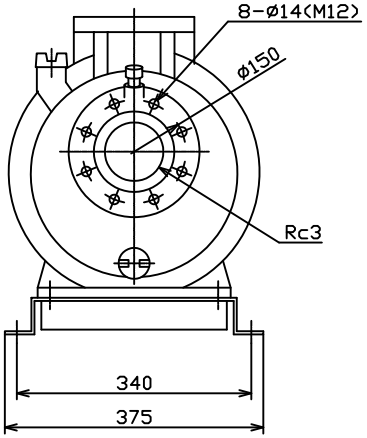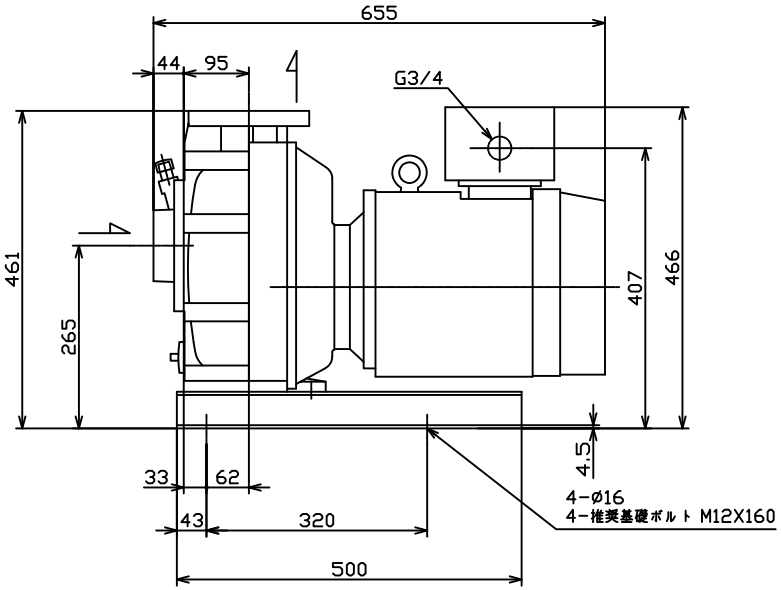
VC81