# GS806ME11

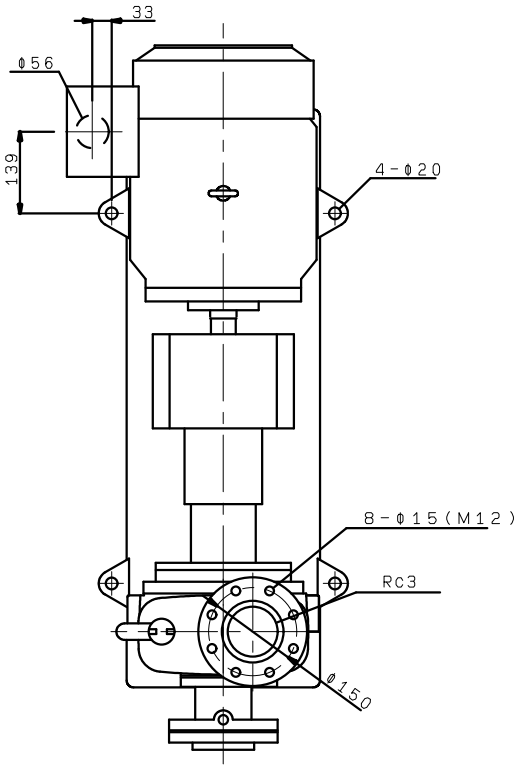
33
Φ56
139
4-Φ20
8-Φ15(M12)
Rc3
Φ150

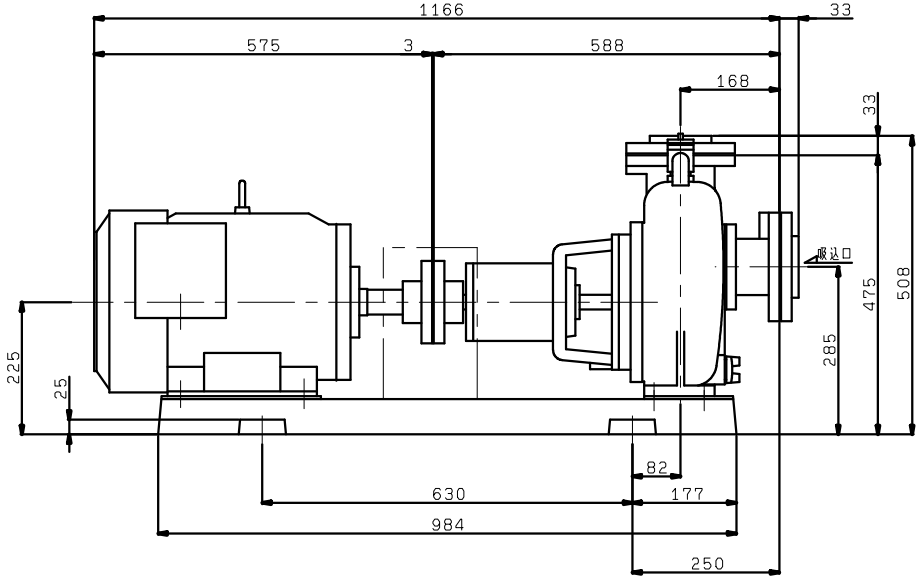
1166
33
575
3
588
168
33
吸込口
475
508
285
225
25
82
630
177
984
250

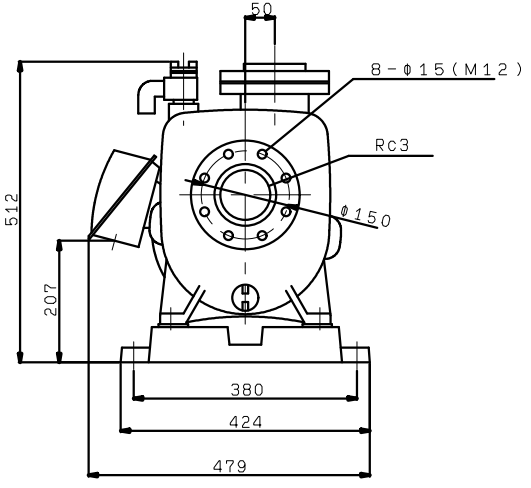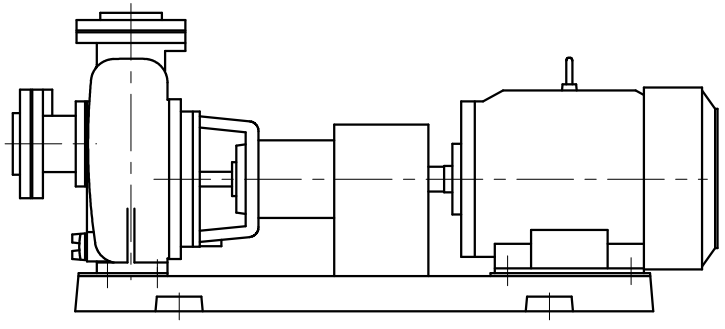
50
8-Φ15(M12)
Rc3
Φ150
512
207
380
424
479