GS405ME2.2

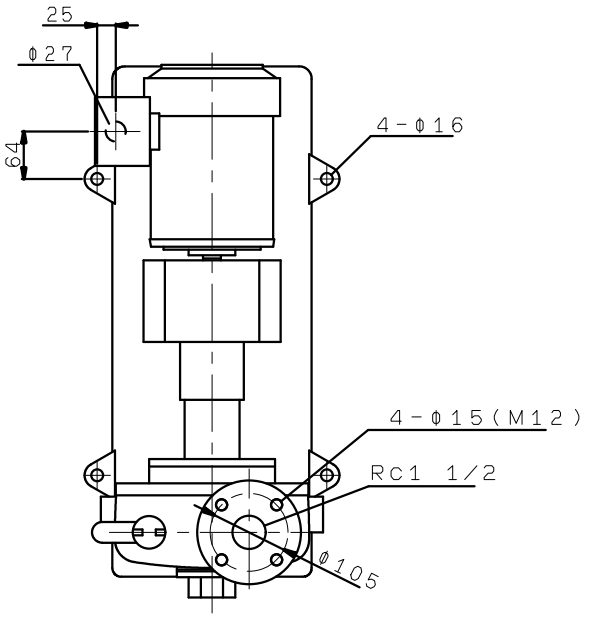
25
φ27
64
4-φ16
4-φ15(M12)
Rc1 1/2
φ105

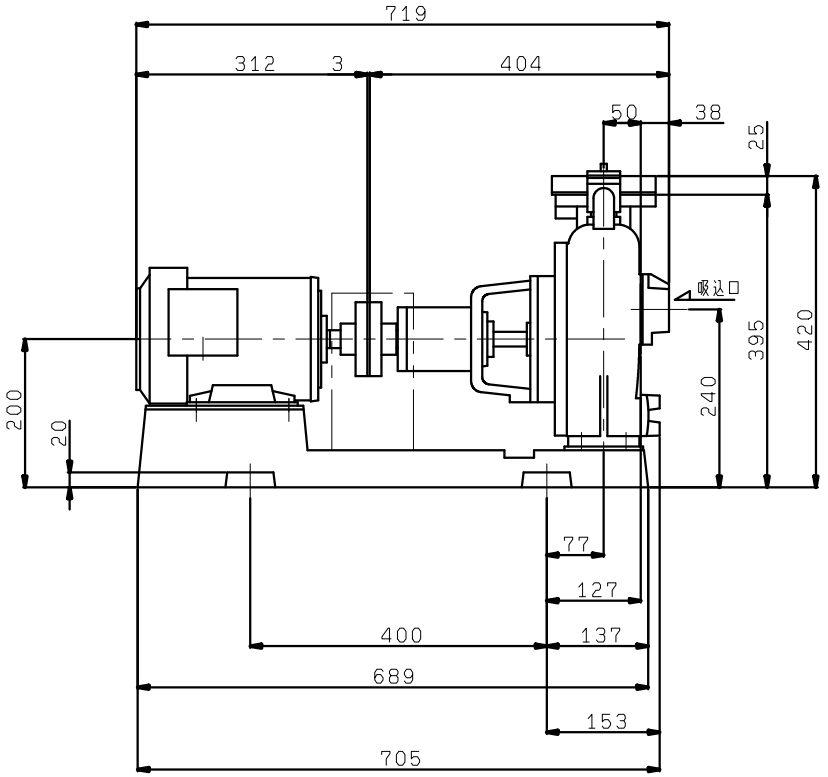
719
312
3
404
50
38
25
吸込口
395
420
240
200
20
77
127
400
137
689
153
705

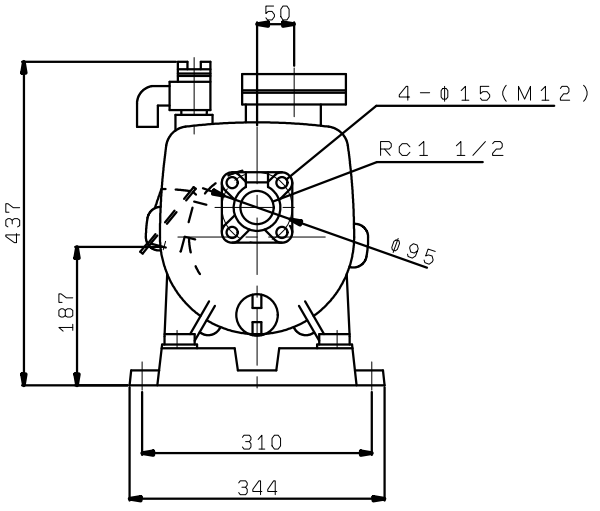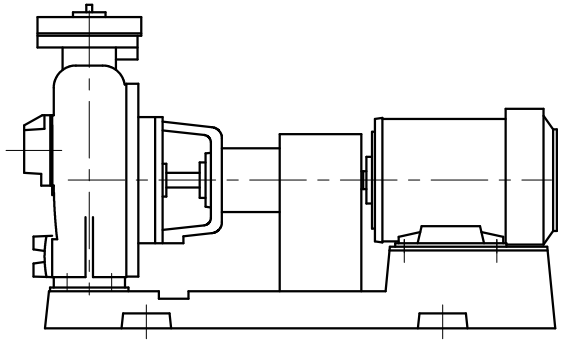
50
4-φ15(M12)
Rc1 1/2
φ95
437
187
310
344