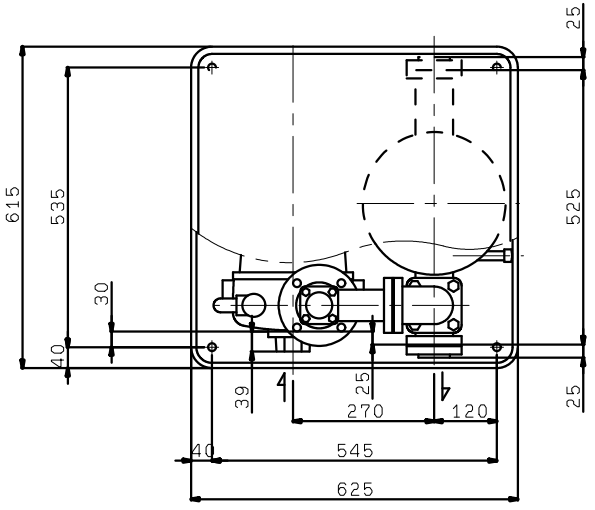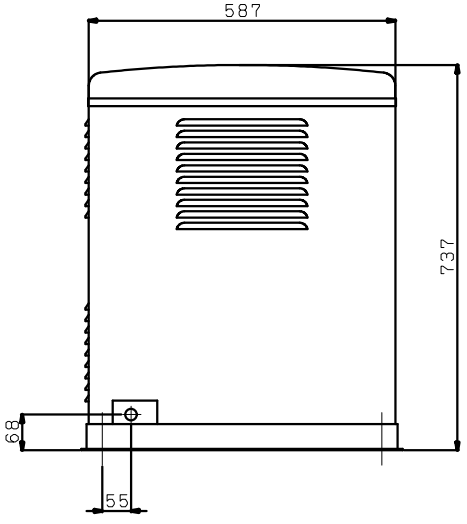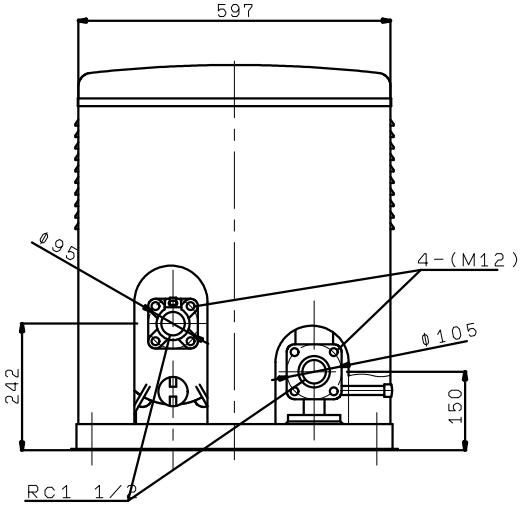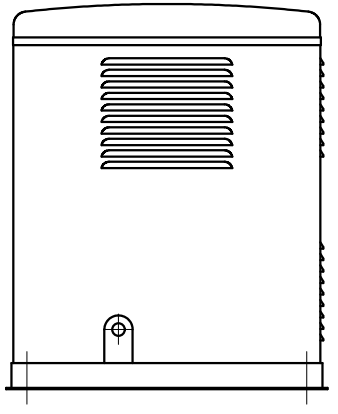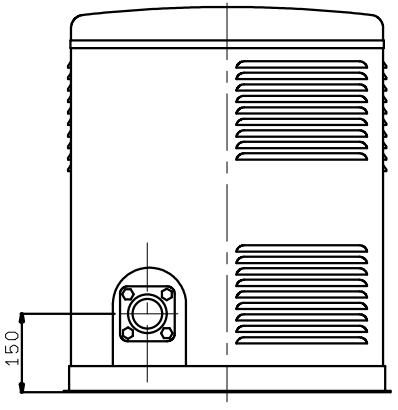GS3-405CE1.5B
GS3-406CE2.2B