GFM2006G4ME75
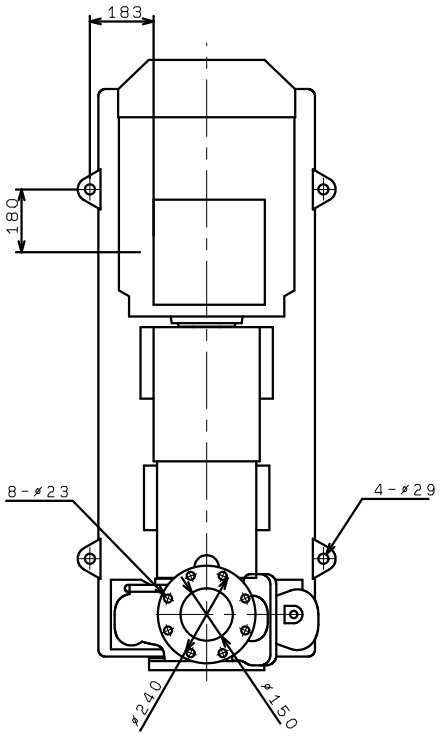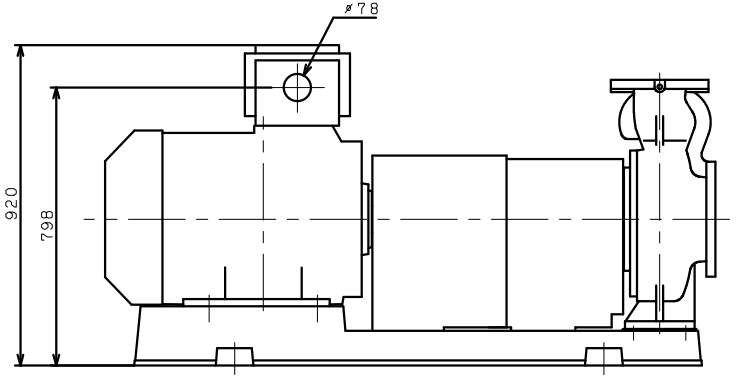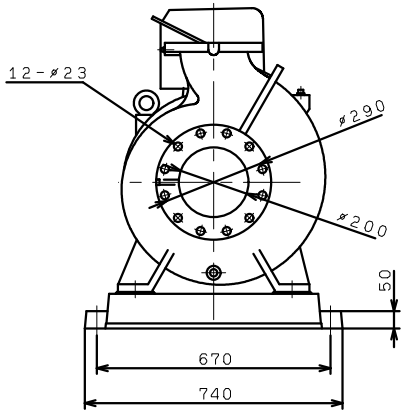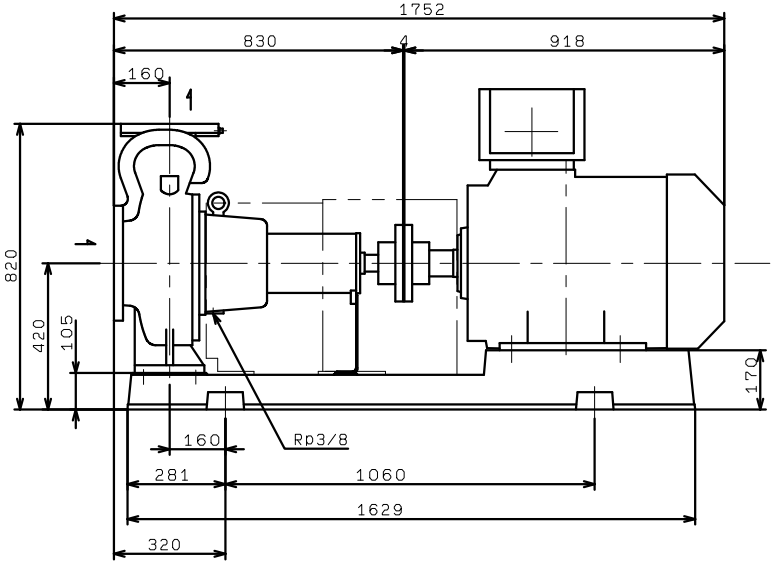
(VC86)