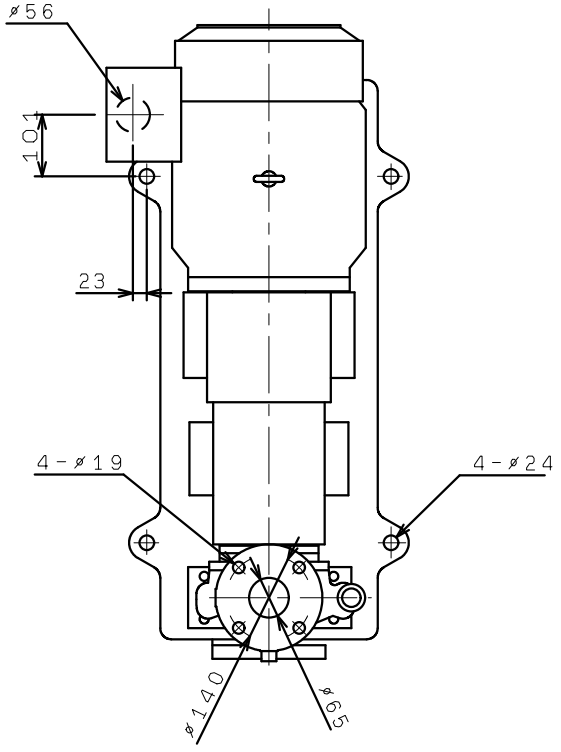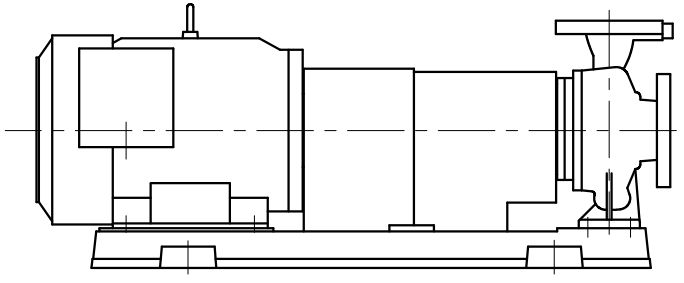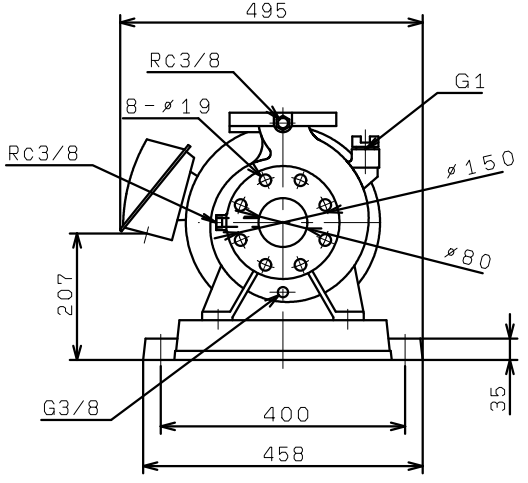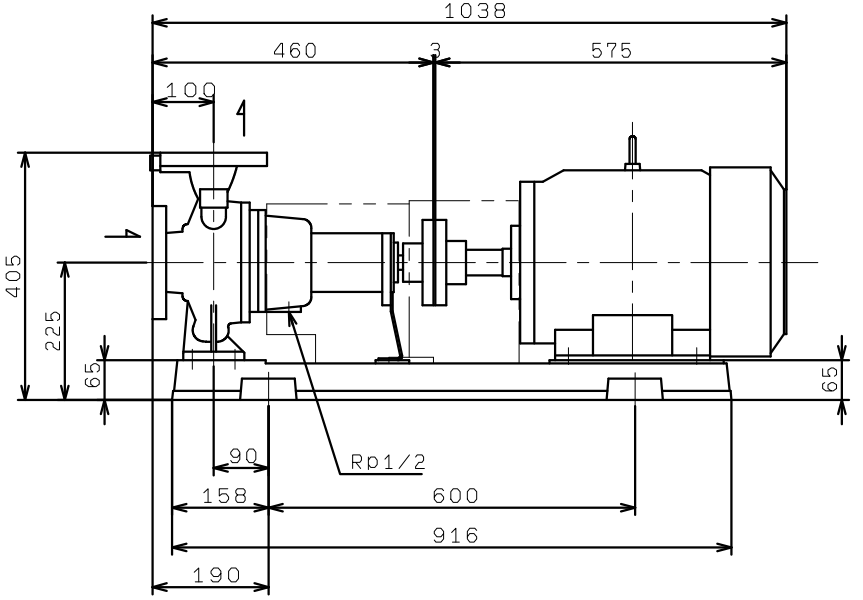GEZ806-2ME11
(VC86)