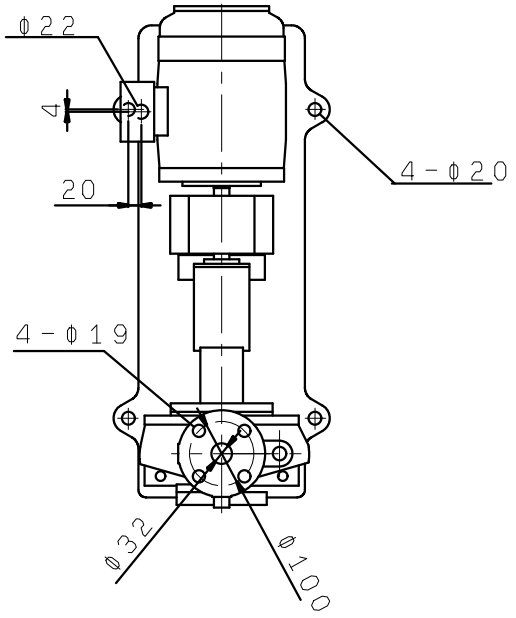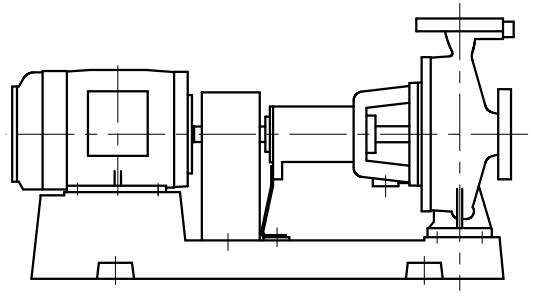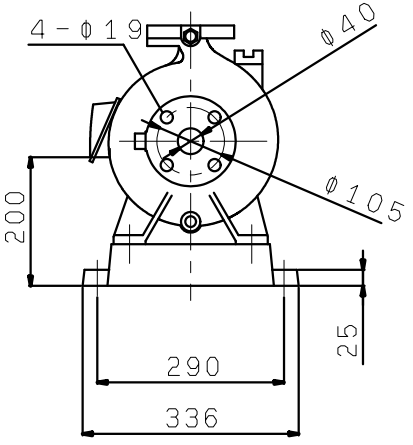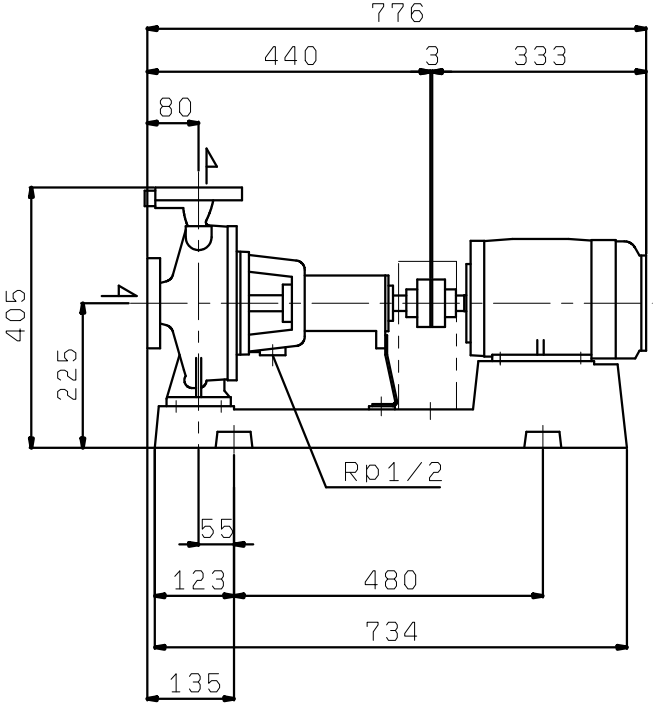GEZ406-4ME1.5