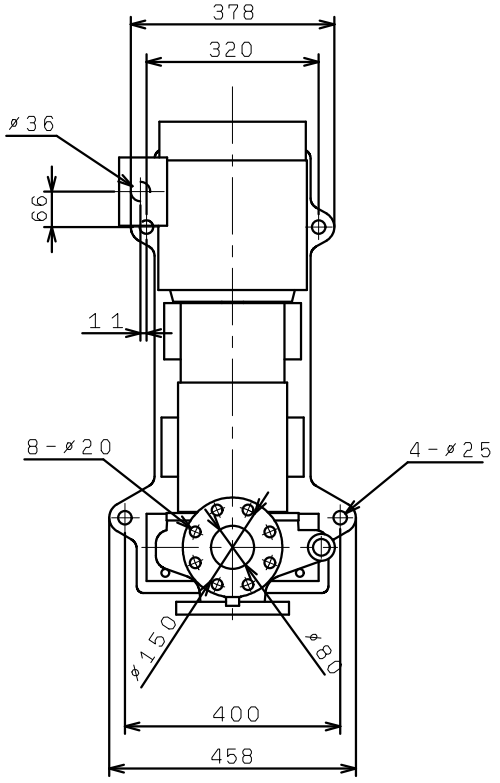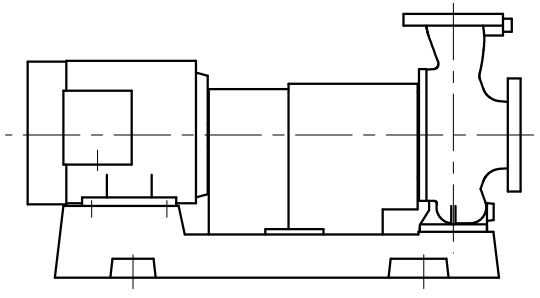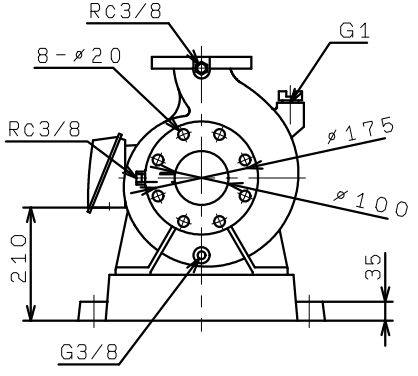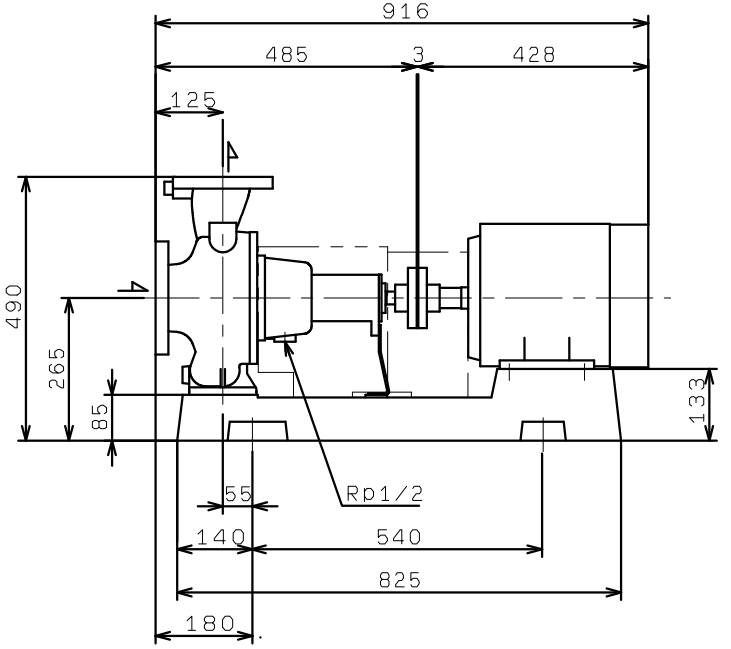GEZ1006-4ME5.5
(VC86)