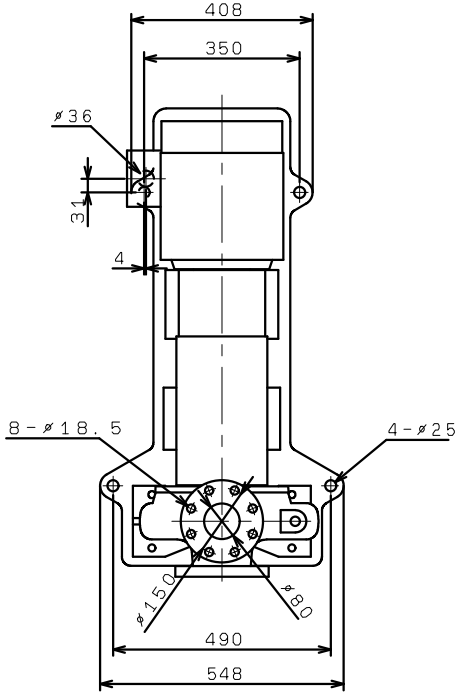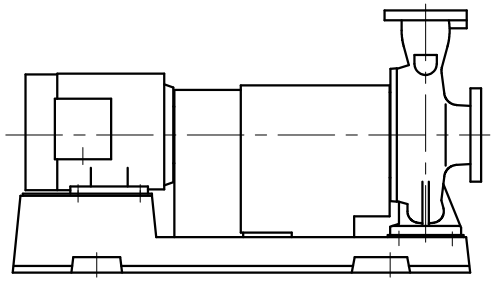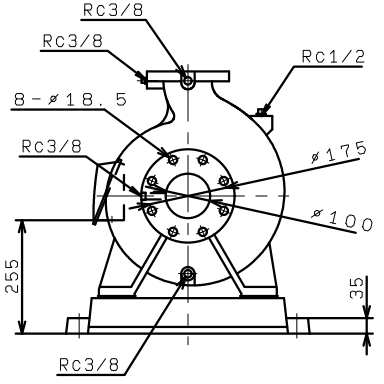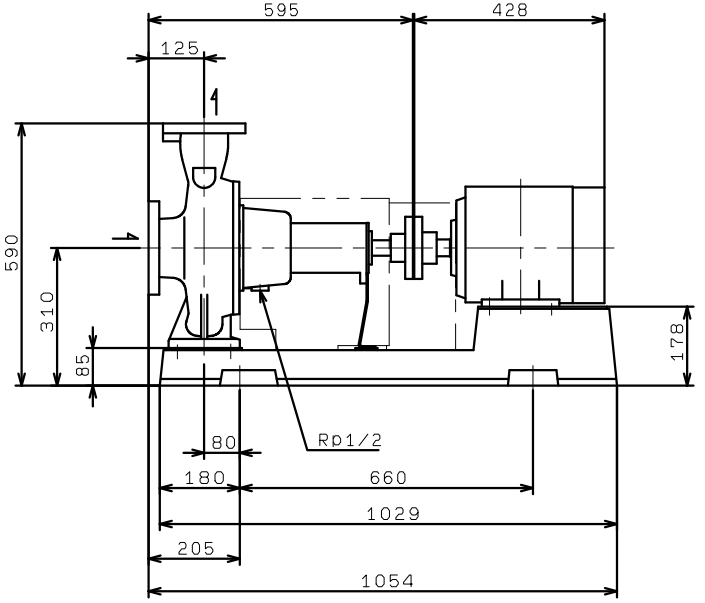GES1005M4ME5.5
(VC86)