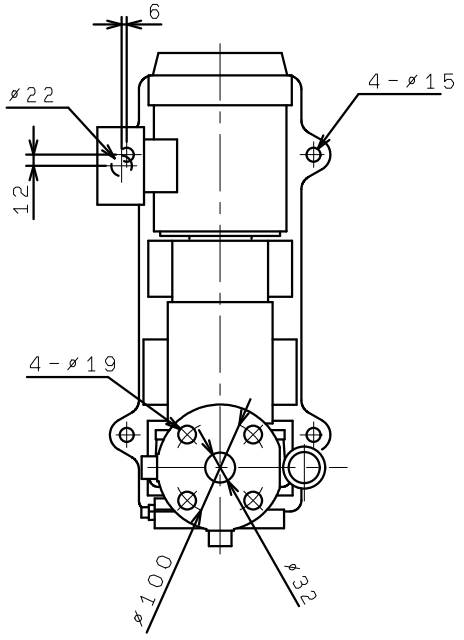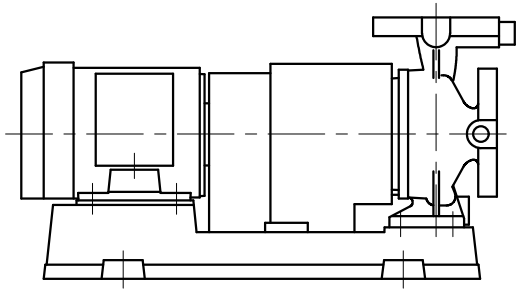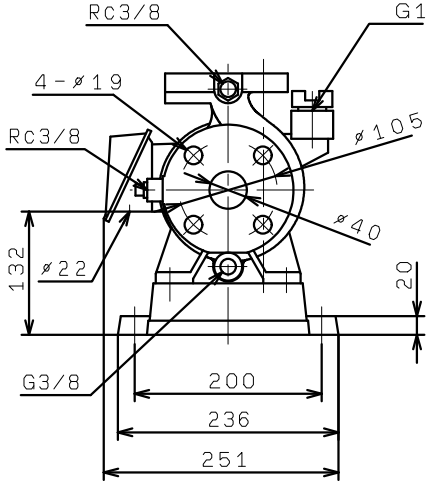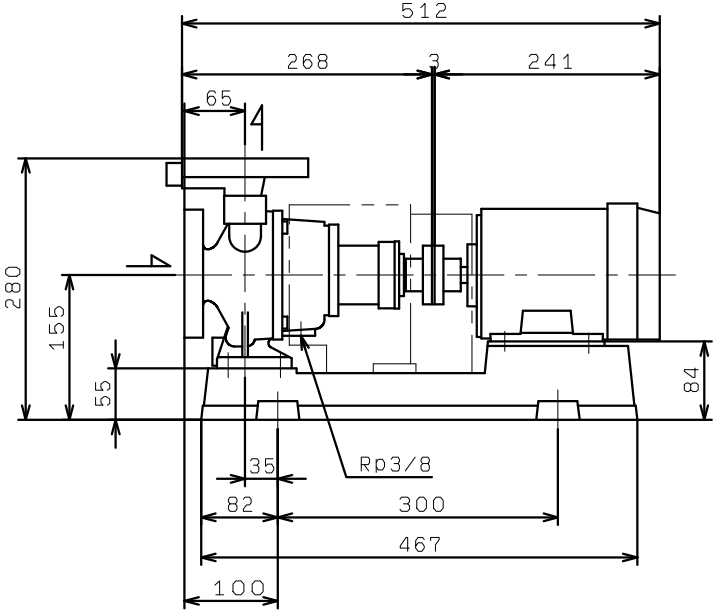GEN405M2M0.4
GEN406M2M0.4
(VC86)