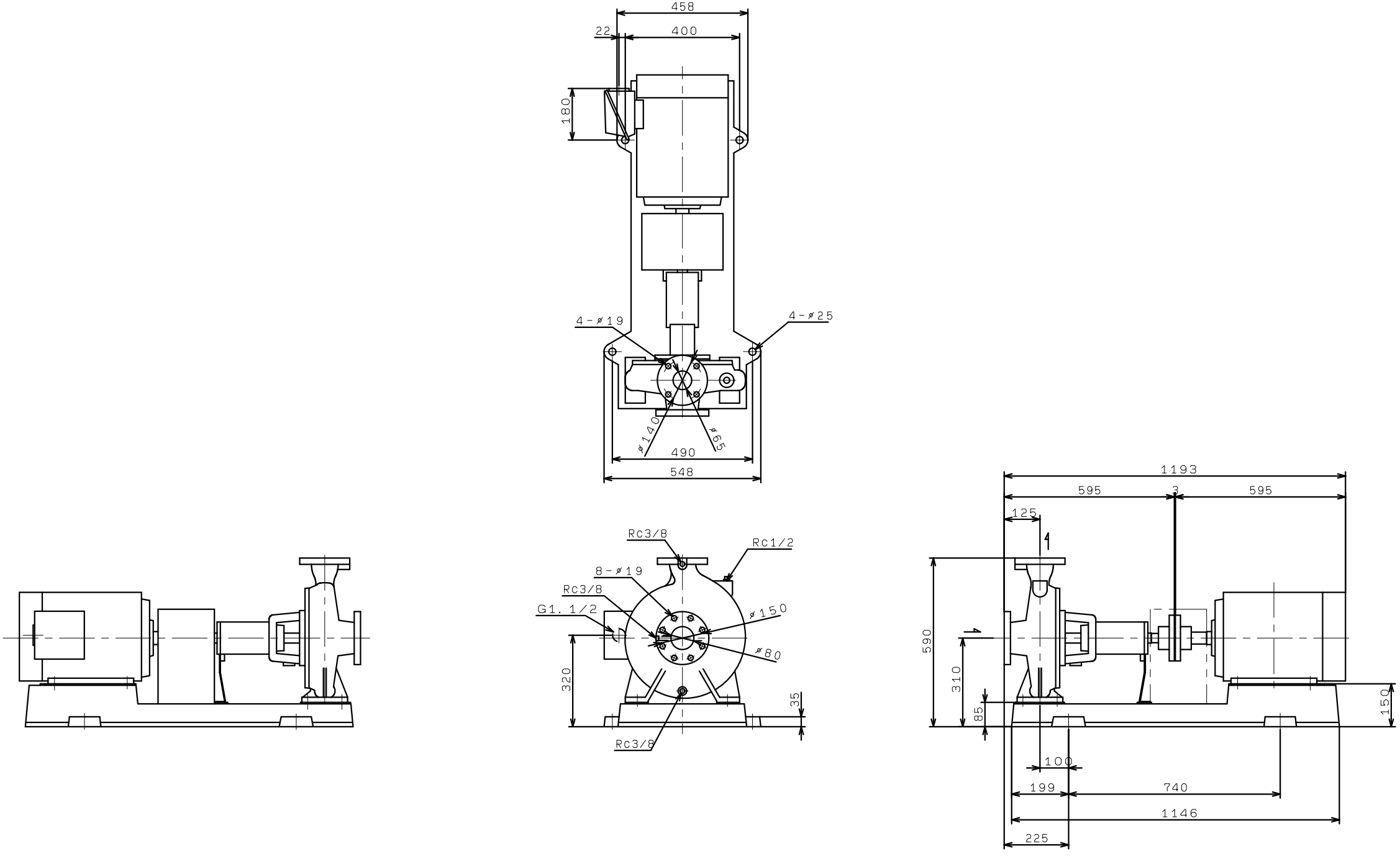GEM806M4ME15
(VC30, 84)