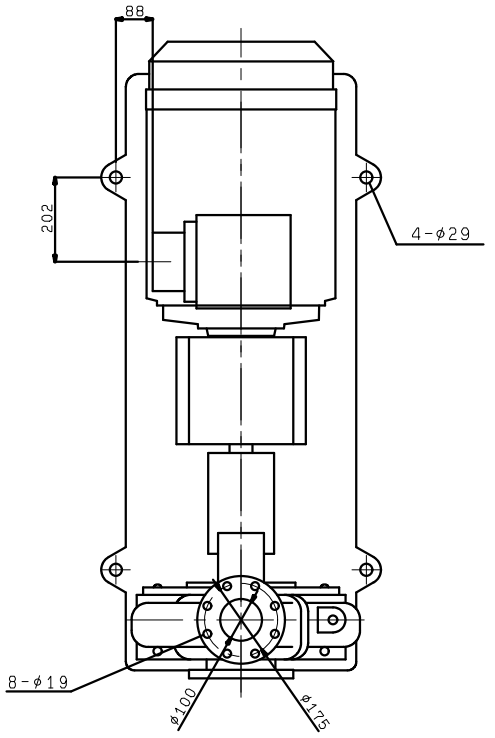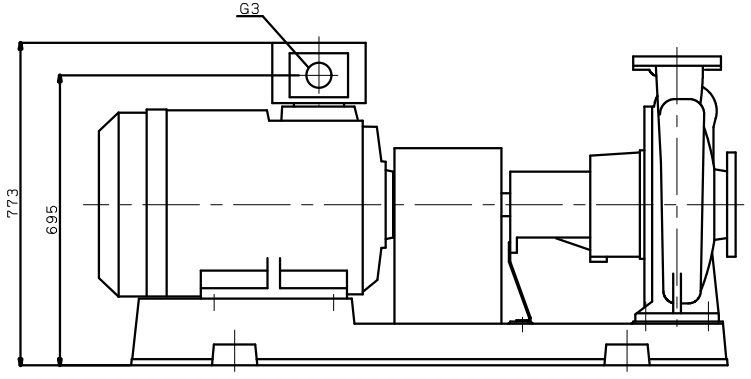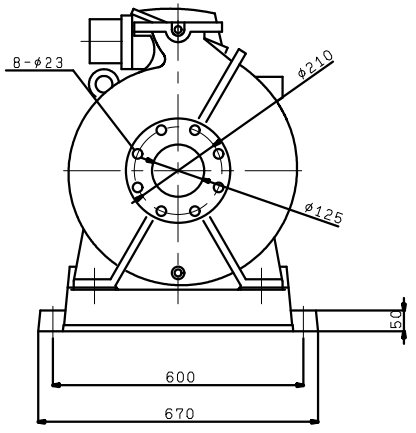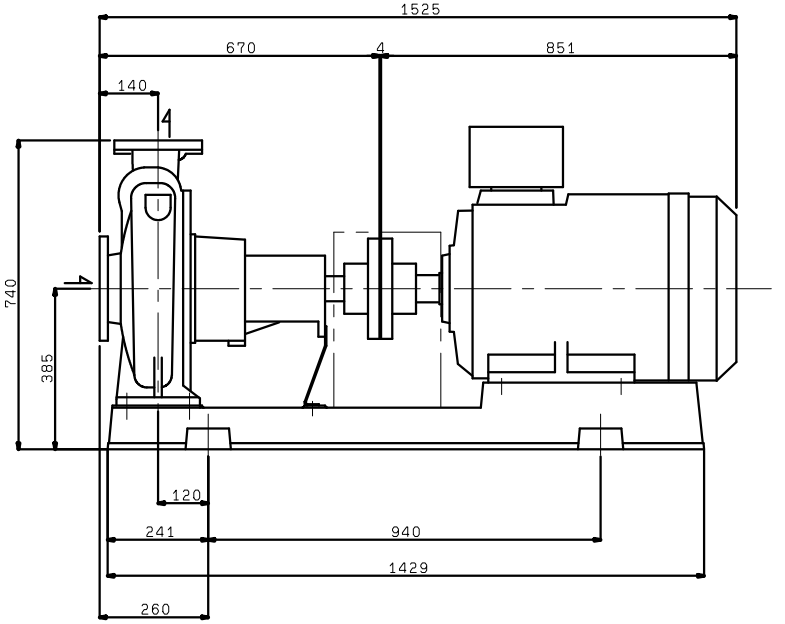GD01256M4ME55
(VC30)