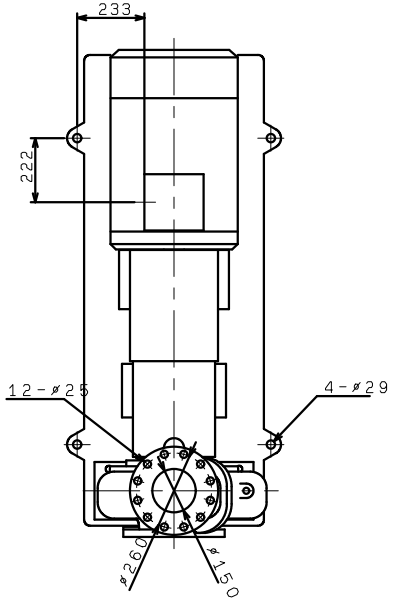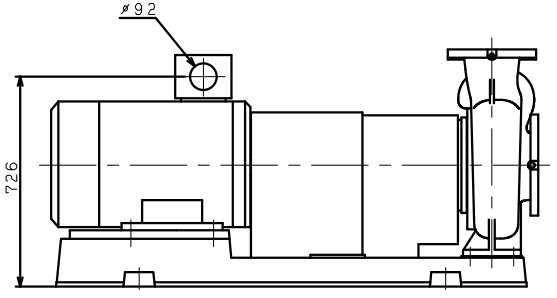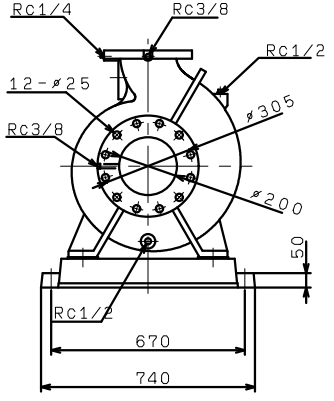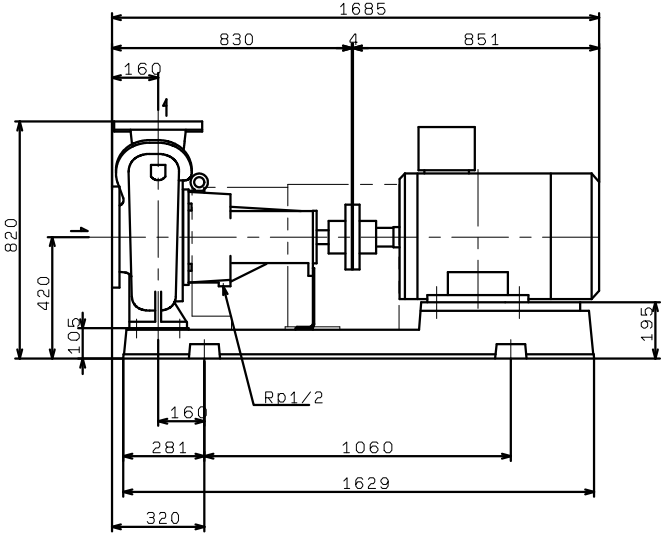GDFM2005M4ME55
GDFM2006M4ME55
(VC86)