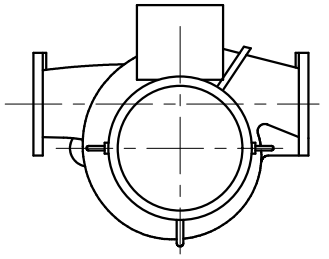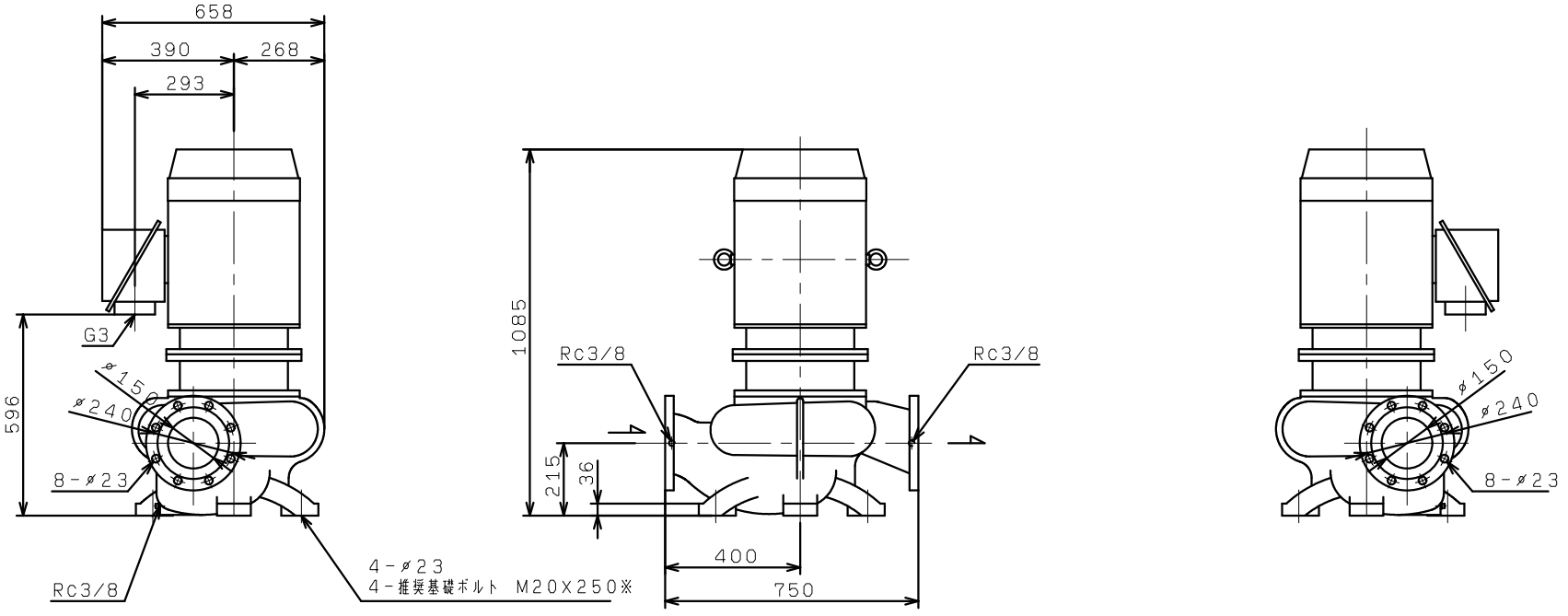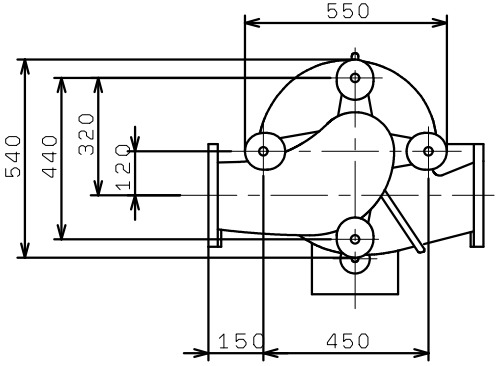FVM1506-4C30
FVM1506-4C30T4