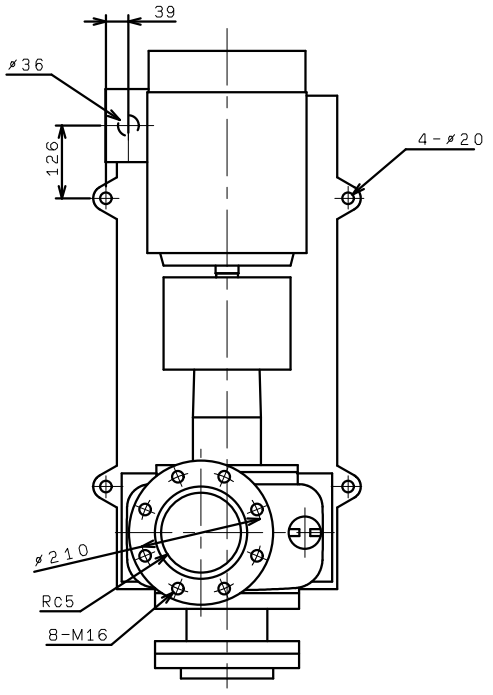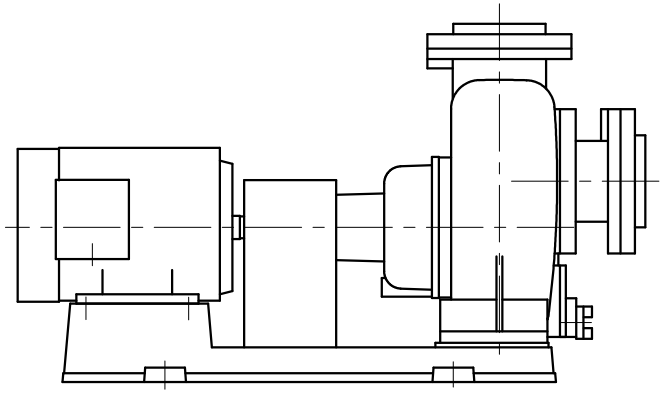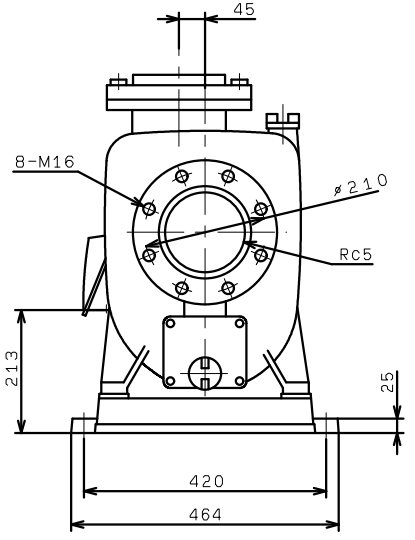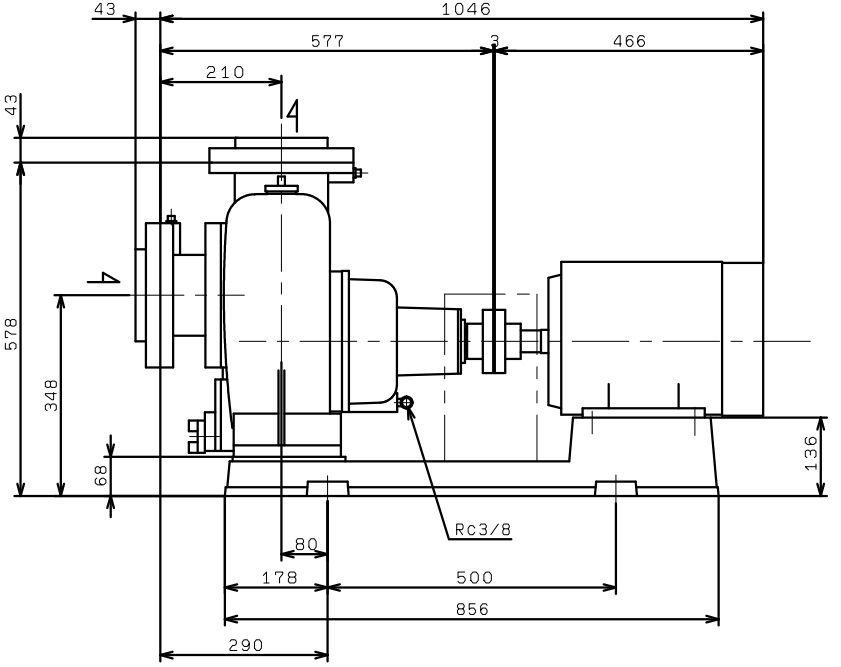FSZ1256ME7.5