# FS4-32-A

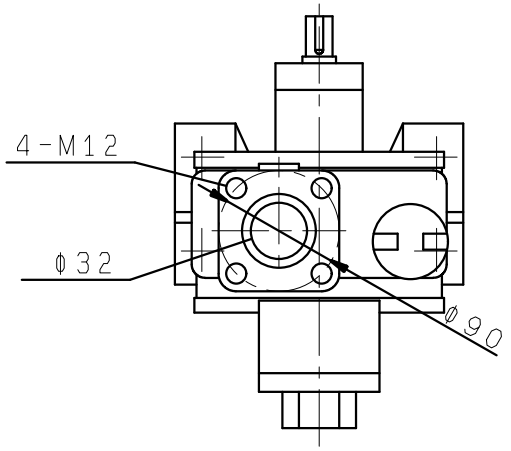
4-M12
φ32
φ90

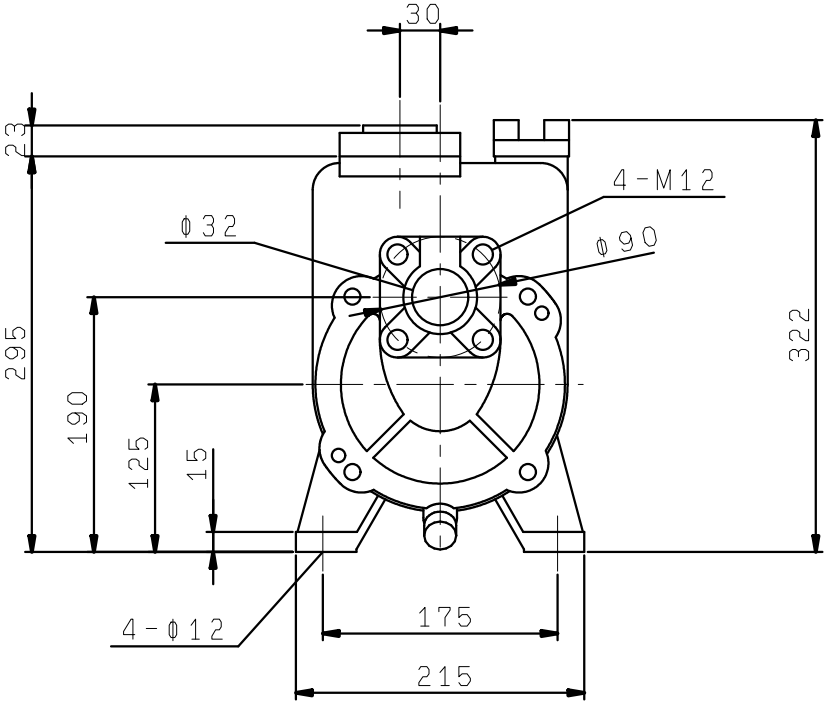
30
23
295
190
125
15
4-M12
φ32
φ90
322
4-φ12
175
215

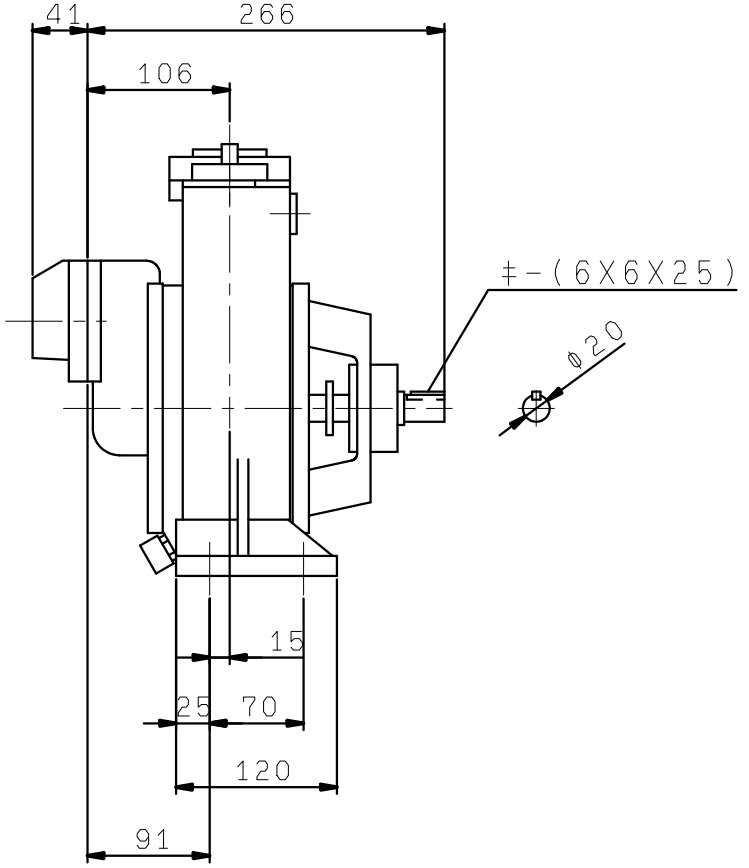
41
266
106
キ-(6X6X25)
φ20
15
25
70
120
91