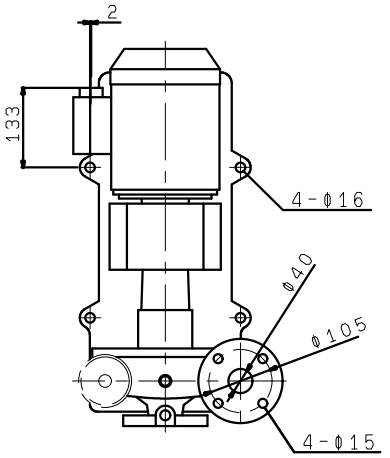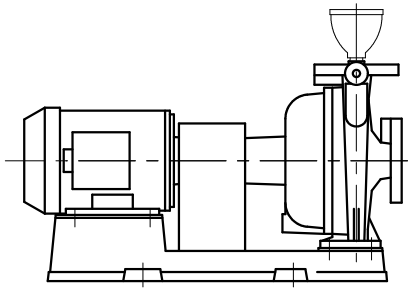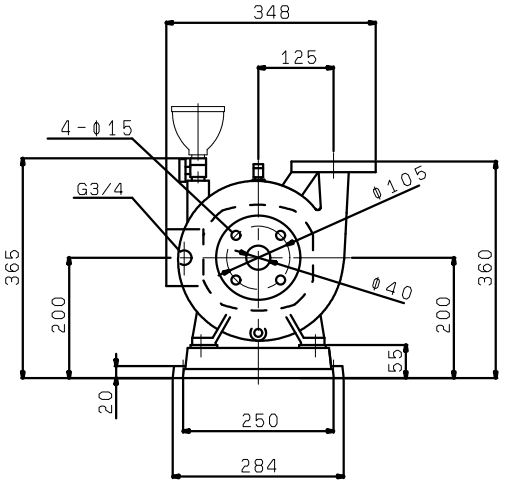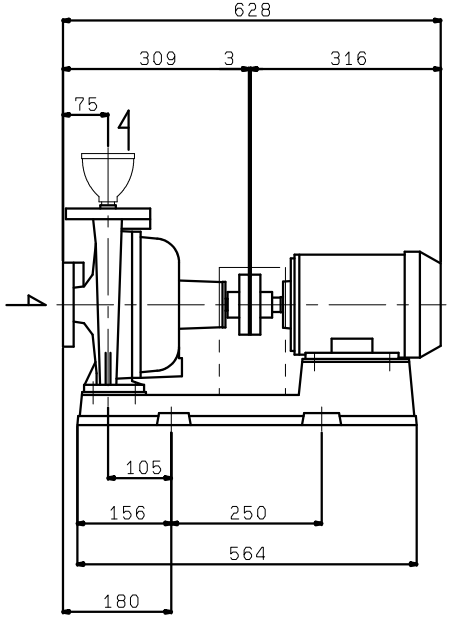F406ME1.5
(VC30)