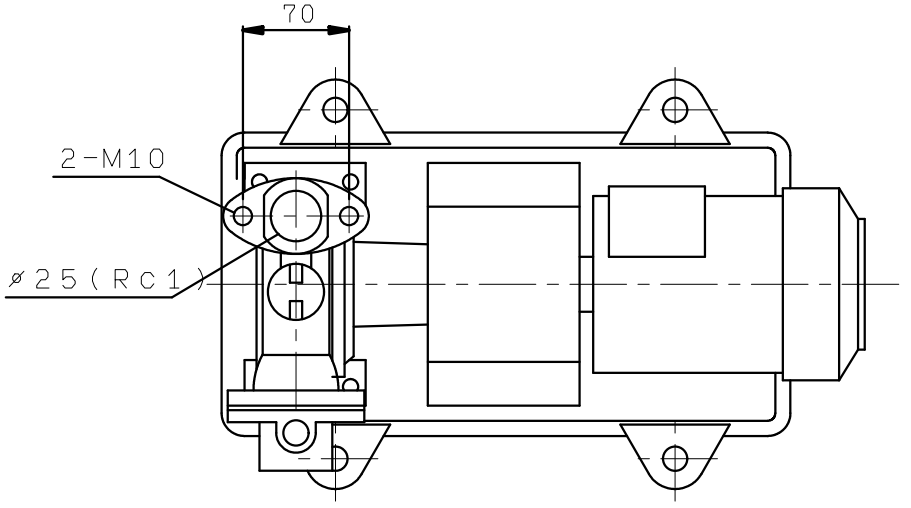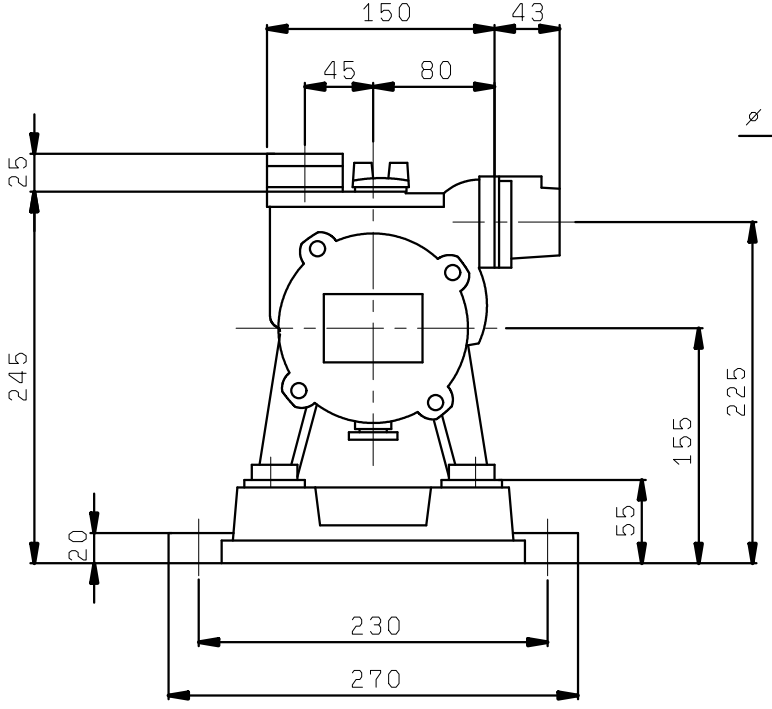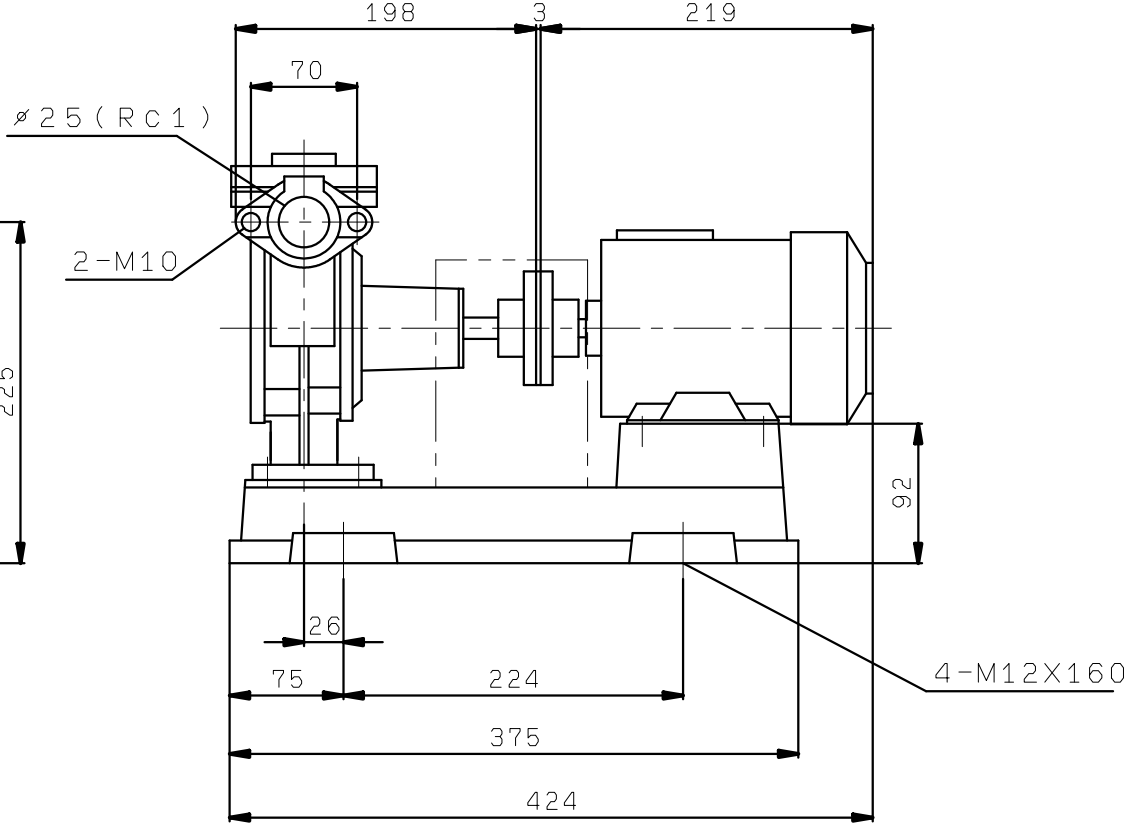CS2-256-MNO. 2T