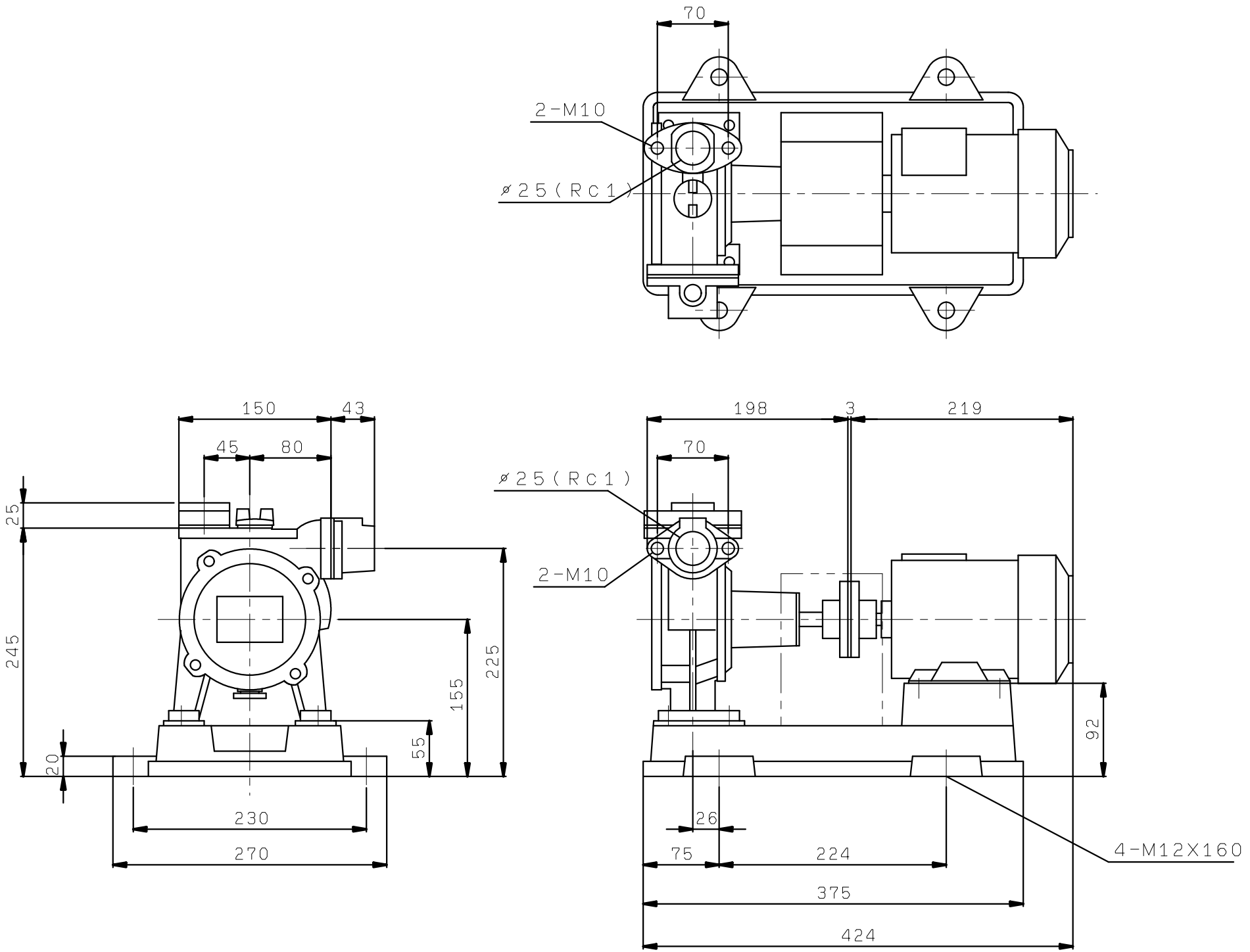CS2-255-MNO. 2T