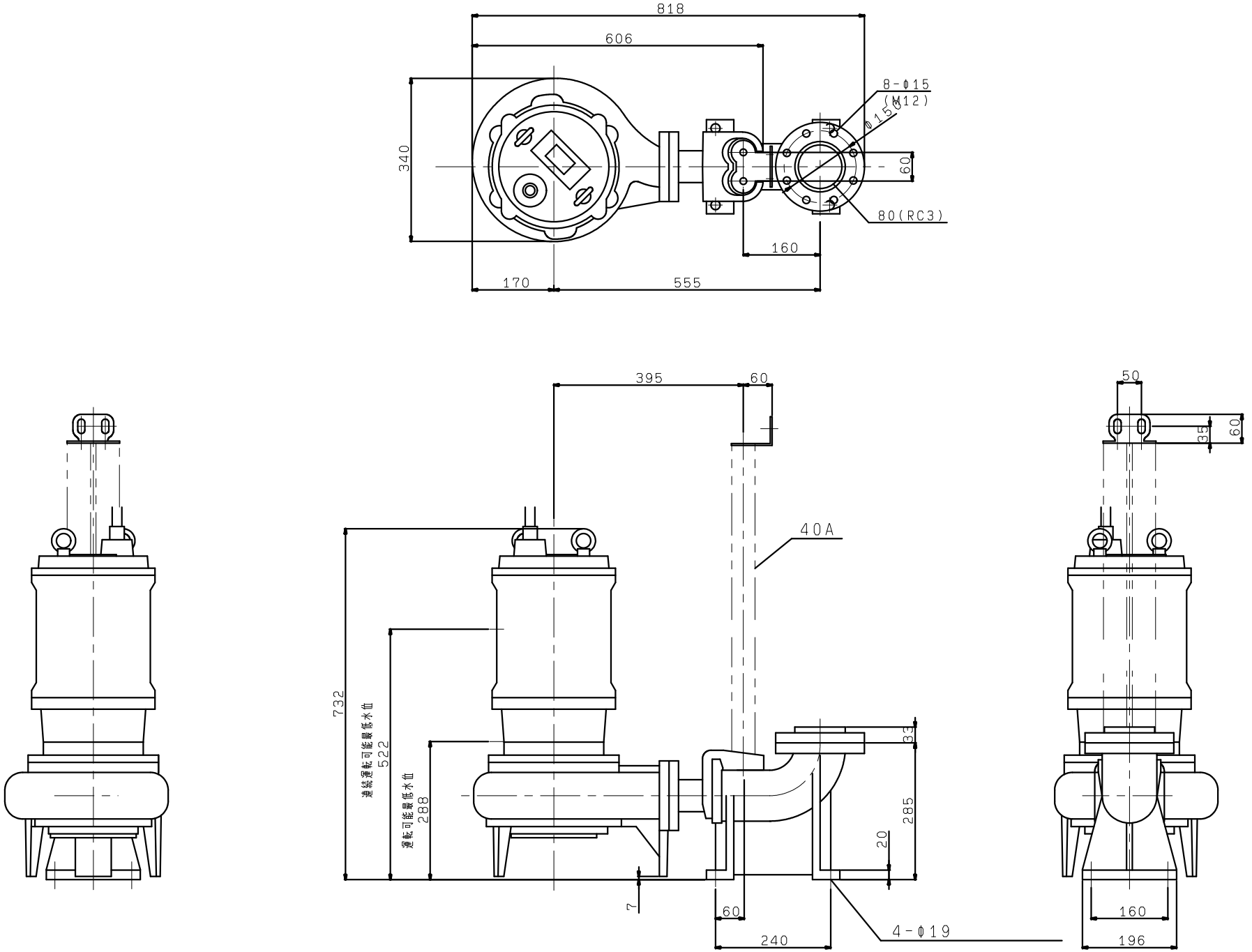BUW806-5.5
BUW806-5.5T4
着脱タイプ