BUW805-2.2 BUW805-2.2T4
BUW806-2.2 BUW806-2.2T4
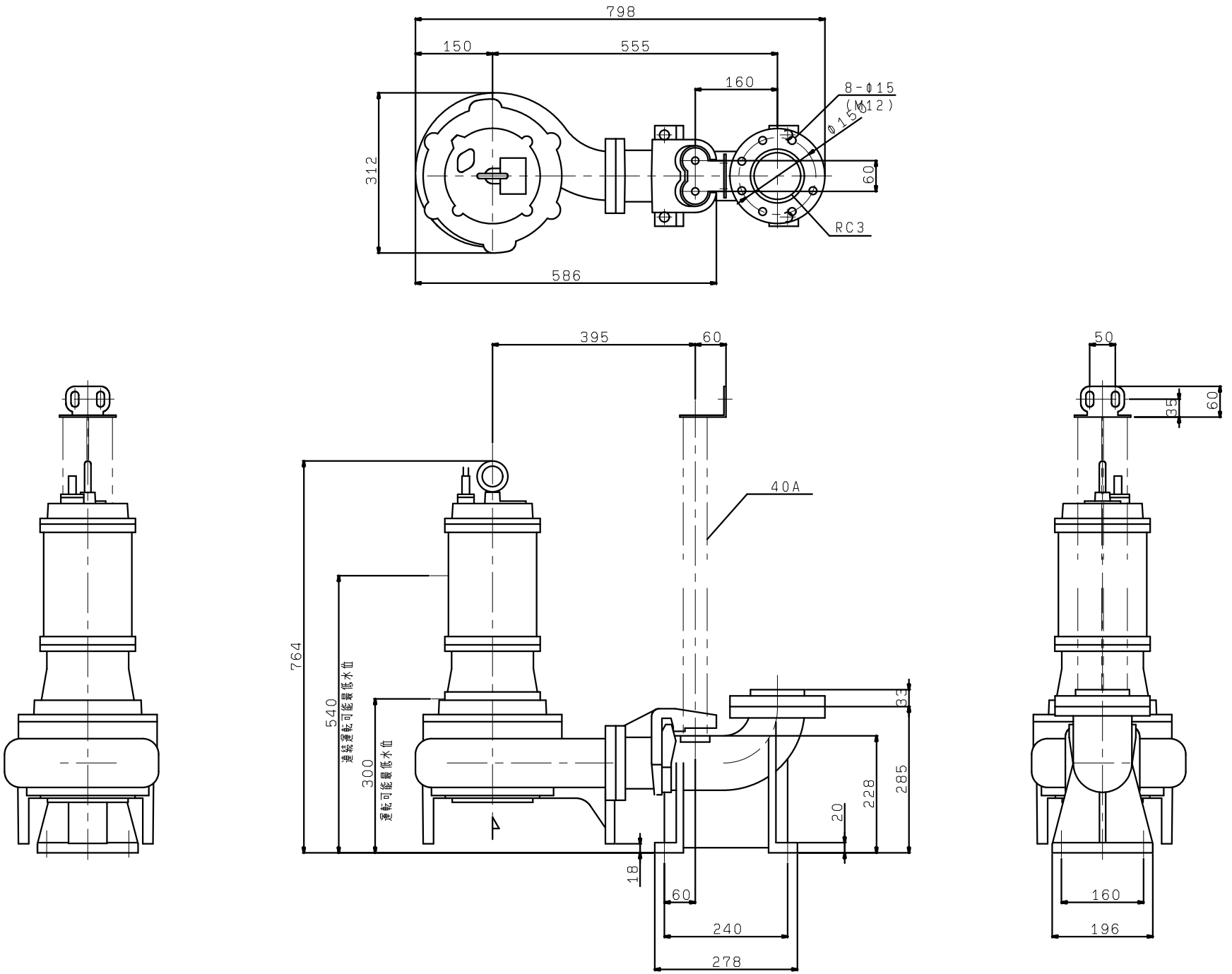
着脱タイプ