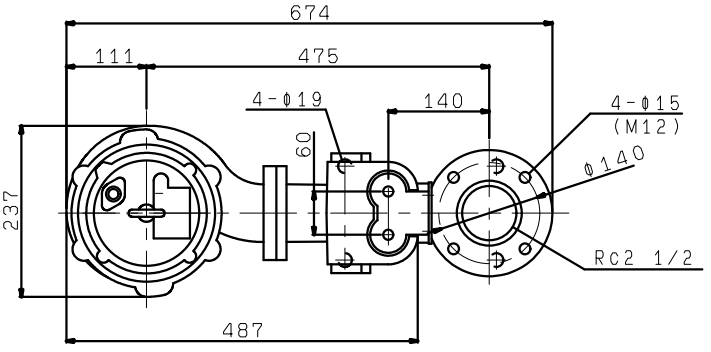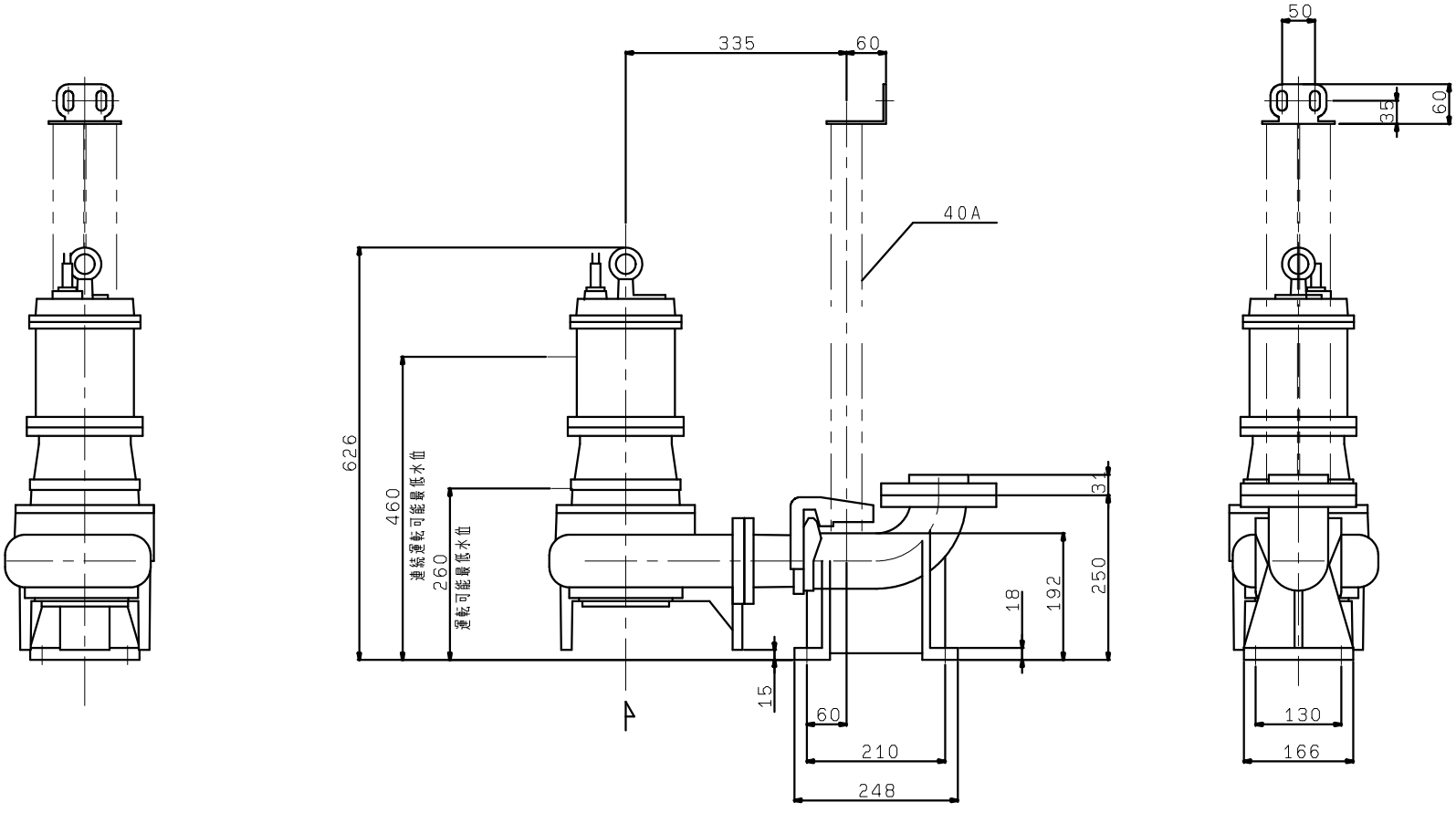BUW655-0.75
BUW656-0.75
BUW655-0.75T4
BUW656-0.75T4
着脱タイプ