BU4-806-2.2LN
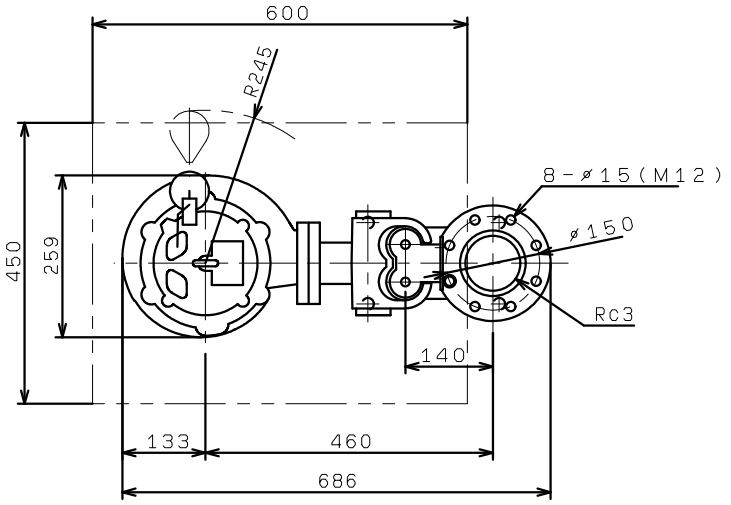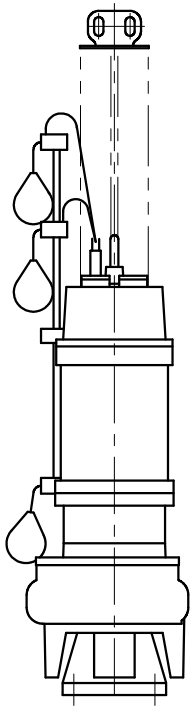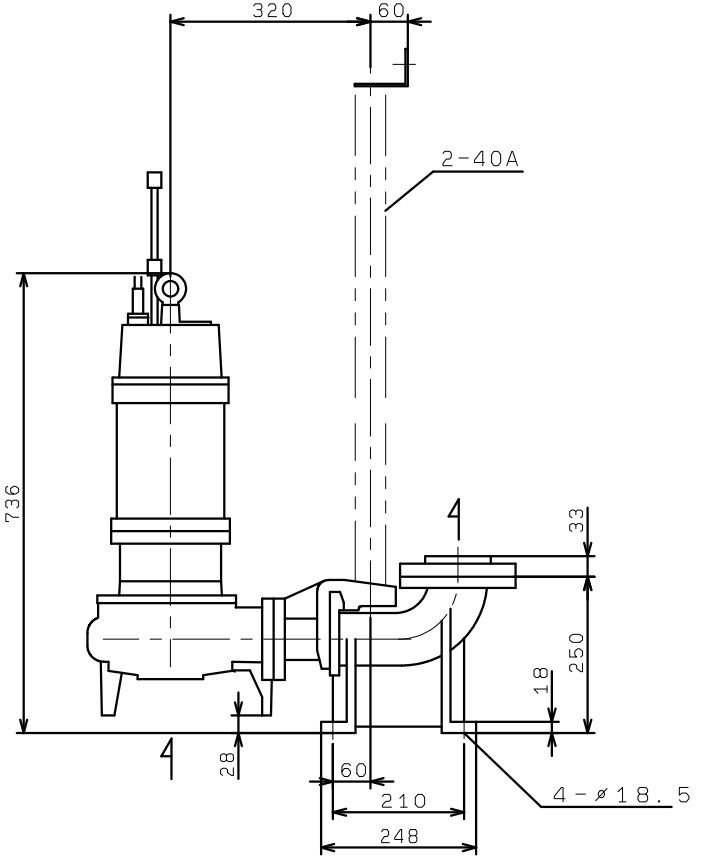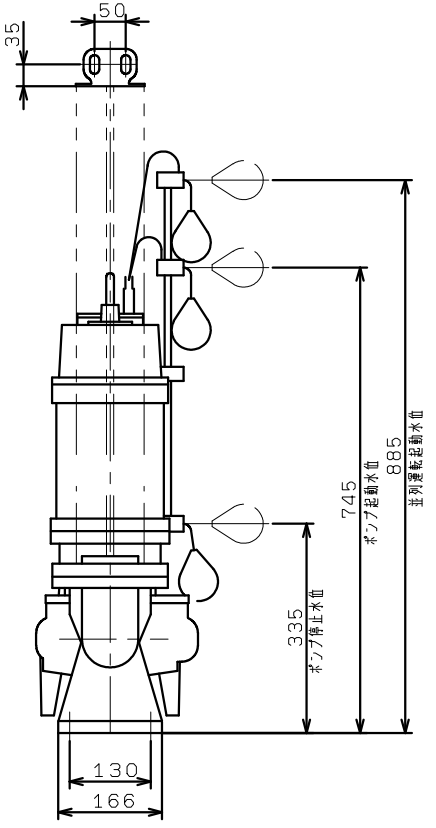
着脱装置付